2021. 3

瑞鑫集团遵循在产品开发中不断改进的原则，因此产品的规格可能有所变更，恕不另行通知。
As the products are improved constantly, the product specification are subject to change without notice.

瑞鑫集团福建生产基地
Fujian Production Base of Ruixin Group

瑞鑫官方微信

CNRX 瑞鑫集团
客户服务热线：400-008-2288
Http//:www.cnrx.cc E-mail:sales@cnrx.cc

瑞鑫集团有限公司
总部：浙江省乐清经济开发区纬十七路333号
总机：86-577-57183333
传真：86-577-57183303
邮编：325600

瑞鑫集团(福州)实业有限公司
地址：福建省福州市连江县琯头镇开发区1号
电话：86-591-26157888 26157988
传真：86-591-26157788
邮编：350500

中国·瑞鑫集团

CNRX®
瑞鑫集团

电缆桥架 选型手册
Cable tray selection manual

电缆桥架 选型手册

中国·瑞鑫集团
RUIXIN GROUP CHINA

领航未来
BRAND CULTURE

瑞鑫集团是一个年轻而成熟、稳健而又充满活力的高新技术企业。我们始终坚持“质量第一，用户至上”的经营理念，以市场为导向，以质量求生存，以科技促发展的进取精神，积聚结构合理的人才队伍，开发和提供品质优良的产品和服务。业精于勤，行成于思。我坚信：只要我们所有瑞鑫人兢兢业业地工作，孜孜不倦地学习，不拘一格地思考，呕心沥血地创造，面对挑战，勇敢拼搏，就一定能把瑞鑫集团建设成为世界一流的科技创新企业。正因为如此，我们同您一样对未来充满希望和信心。

站在21世纪的起跑线上，瑞鑫人将以瑞鑫文化为核心理念，在新世纪的伟大创业中，立足国际、升值品牌、锻就硬功，为创建百年瑞鑫而努力奋斗。

Ruixin group is a high-tech enterprise of a young and mature, robust and energetic. We always adhere to the "quality first, users first" business philosophy, take the market as the guidance, to the quality of survival, to the science and technology to promote the development of entrepreneurial spirit, the accumulation of a rational structure of talent team, develop and provide high quality products and services. Efficiency comes from diligence., line into si. I firmly believe that: as long as we all Ruixin people be conscientious and do one's best work, studies diligently, not to stick to one pattern of thinking, make painstaking efforts to create, in the face of challenges, brave struggle, it is certain that the Ruixin group construction to become world class science and technology innovation of enterprise. Because of this, we like you are full of hope and confidence for the future.

In twenty-first Century stood at the starting line, Ruixin people will be Ruixin culture as the core idea,in the great undertaking in the new century, based on international brand, appreciation, and forging skills, and strive to create a hundred years of ruixin.

企业概述

Production equipment

中国·瑞鑫集团是一家集投资、科研、制造、贸易、服务等功能为一体，并涉及房地产、新能源、信息等多个领域的大型综合性集团企业。公司始创于1995年，2001年经国家工商总局核准晋升为全国无区域性企业集团。公司主要生产电线电缆、分支电缆、电力变压器、高低压成套设备、桥架母线、太阳能组件、风电机组及风光互补路灯、LED照明等100多个系列，20000多个品种规格的产品。集团总资产逾15亿元，厂房面积20多万平方米，员工3000余人，拥有10大控股公司，20多家成员企业，营销网络覆盖全国及海外30多个国家和地区。

瑞鑫集团通过了ISO9001国际质量体系、ISO14001环境管理体系、OHSMS18001职业健康安全管理体系认证。主导产品全部获得强制性CCC认证和国家工业产品生产许可证。部分产品取得欧盟CE和RoHS认证。并先后荣获中国驰名商标、福建名牌产品、银行资信AAA级企业，重合同守信用单位、福建省讲诚信重质量企业、浙江省高新技术产业科技创新重点企业、浙江省质量服务双优企业、浙江省市场质量信得过单位等荣誉称号。

面对新的市场竞争态势和全球经济一体化的格局，瑞鑫集团将继续发扬诚信守约、求真务实、科技创新、和谐共赢和企业精神。不断加大科技投入，调整产业结构，大力促进新能源开发力度，确保企业可持续健康发展，为振兴民族工业，促进社会经济发展做出巨大的贡献！

QUALIFICATION CERTIFICATE

Product selection

RuiXin Group China

Ruixin Group was establish in 1995. Till today, Ruixin Group has developed series of products supporting real estate construction, new energy and information transmission industries; the company's functionality includes investment, researching, manufacturing and servicing.

Ruixin Group mainly focus on manufacturing varies of products including cable, converter, bridge bus, solar components, wind power components and LED lightning systems as the key products; in total we manufacturer more than 20,000 products.In year 2001, the National Industry and Business Bureau nominated Ruixin Group as one of the "Best Nationwide Corporation". According the record from 2014, Ruixin Group reaches the market capital of 1.5B with 10 Sub Corporation and 20 member corporation; owns more than 200,000 square meter factory facility with more than 3000 employees; and Ruixin's business network covers more than 30 countries globally including entire china mainland.

Ruixin Group and its products passed ISO9001, ISO14001, and OHSMS18001 certifications. Ruixin's products also obtained the CCC and National Industry Certification; part of the products obtained CE and RoHS certification as well. Moreover, Ruixin products obtained several key awards from the government including "Best product in China", "Best product in Fujian Province", "AAA level credit in national banking system".

While facing the global marketing challenge and competition, Ruixin Group would consist keep being honest and innovative as the company spirit. At the mean while, Ruixin Group would increase its investments in technology and new energy development, optimize the industry structure and apply the sustainable solution to the company's eco system.

目录 CONTENTS

电缆桥架 Dian Lan Qiaojia

一、适用范围

RQJ系列电缆桥架适用于电压在10KV以下的电力电缆、以及控制电缆、照明配线等室内、室外架空电缆沟、隧道的敷设。

二、型号及其含义

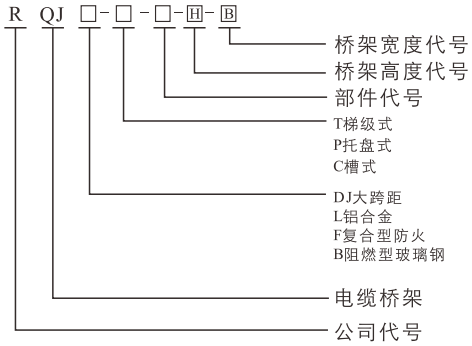

三、结构特点

RQJ系列电缆桥架具有品种全，应用广、强度大、结构轻、造价低、施工简单，配线灵活、安装标准、外形美观的特点，对您处的技术改进、扩充电缆，维护检修带来方便。

RQJ系列电缆桥架的安装因地制宜，可随工艺管道架空敷设；楼板、梁下吊装；室内外墙壁、柱壁、隧道、电缆沟壁上的侧装，还可在露天立柱或支墩上安装。大型多层桥架吊装或立装时，应尽量采用工字钢立柱两侧对称敷设。

RQJ系列电缆桥架可水平、垂直敷设；可转角、T字形，十字形分支；可调宽、调高、变径。

四、电缆在电缆桥架上的层次安装

1.电缆桥架层次排列应是弱电流控制电缆在最上层、接着一般控制电缆、低压动力电缆，高压动力电缆依次往下排列。（见下表）这种排列有利于屏蔽干扰、电力电缆冷却，方便施工。

2.各层电缆桥架层间距离为：

控制电缆≥200mm

动力电缆≥300mm

机械化敷设电缆≥400mm

层次	电缆用途	采用电缆桥架型式及型号
上	计算机电缆	带屏蔽罩的槽式电缆桥架RQJ-C
	屏蔽控制电缆	带屏蔽罩的槽式电缆桥架RQJ-C
	一般控制电缆	托盘式电缆桥架RQJ-P
下	低压动力电缆	梯级式、托盘式、电缆桥架QRJ-T、P
	高压动力电缆	带护罩梯级式电缆桥架RQJ-T

五、电缆桥架尺寸选择与计算

电缆桥架的载荷G总的计算：G总=n1q1+n2q2+n3q3+……

式中：q1、q2、q3……为各电缆每单位长的重量(kg/m)n1、n2、n3……为相应电缆的根数G应小于电缆桥架的允许载荷。当电缆桥架在室外或带护罩时，还应计入水载和风载等因素。

电缆桥架宽度b的计算：

六、电缆桥架尺寸选择与计算

电缆桥架的载荷G总的计算：

G总=n1q1+n2q2+n3q3+……式中：q1、q2、q3……为各电缆每单位长的重量(kg/m)n1、n2、n3……为相应电缆的根数G应小于电缆桥架的允许载荷。当电缆桥架在室外或带护罩时，还应计入水载和风载等因素。

电缆桥架宽度b的计算：

1、电力电缆

b=n1(d1+k1)+n2(d2+k2)+n3(d3+k3)+……

式中：d1、d2、d3、……为各电缆直径n1、n2、n3……为相应电缆直径的根数k1、k2、k3……为电缆间距(k值最小不应于d/4)

2、控制电缆的桥架宽度b的计算：（一般电缆桥架的填充率取40%左右）

电缆的总载面积：$S0=n1\pi\left[\frac{d1}{2}\right]^2+n2\pi\left[\frac{2}{2}\right]^2+\cdots\cdots$需要的托架横载面积：$S=\frac{d1}{40\%}$ $b=\frac{s}{h}=\frac{s0}{40\%}$

式中：h为电缆桥架净高。

七、注意事项

1.RQJ型电缆桥架装置的最大载荷，支撑跨距。

2.选择电缆桥架的宽度时应留有一定的备用空位，以便为今后增添电缆用。

3.当电力电缆和控制电缆较少时，可同一电缆桥架安装，但中间要用隔板将电力电缆和控制电缆隔开敷设。

4.电缆桥架水平敷设时，桥架之间的连接头尽量设置在跨距的1/4左右处。水平走向的电缆每隔2米左右固定一下，垂直走向的电缆每隔1.5米左右固定一下。

5.电缆桥架装置应有可靠接地。如利用桥架作为接地干线，应将每次桥架的端部用16mm^{2}软铜线连接(并联)起来，与总接地干线相通，长距离的电缆桥架每隔36-50米接地一次。

6.电缆桥架装置除需屏蔽表保护罩外，在室外安装时应在其顶层加装保护罩，防止日晒、雨淋。如需焊接安装时、焊件四周的焊缝厚度不得小于母材的厚度，焊口必须防腐处理。

梯级式桥架空间布置示意图

Space Layout Sketch Map of ladder Type Cable Tray

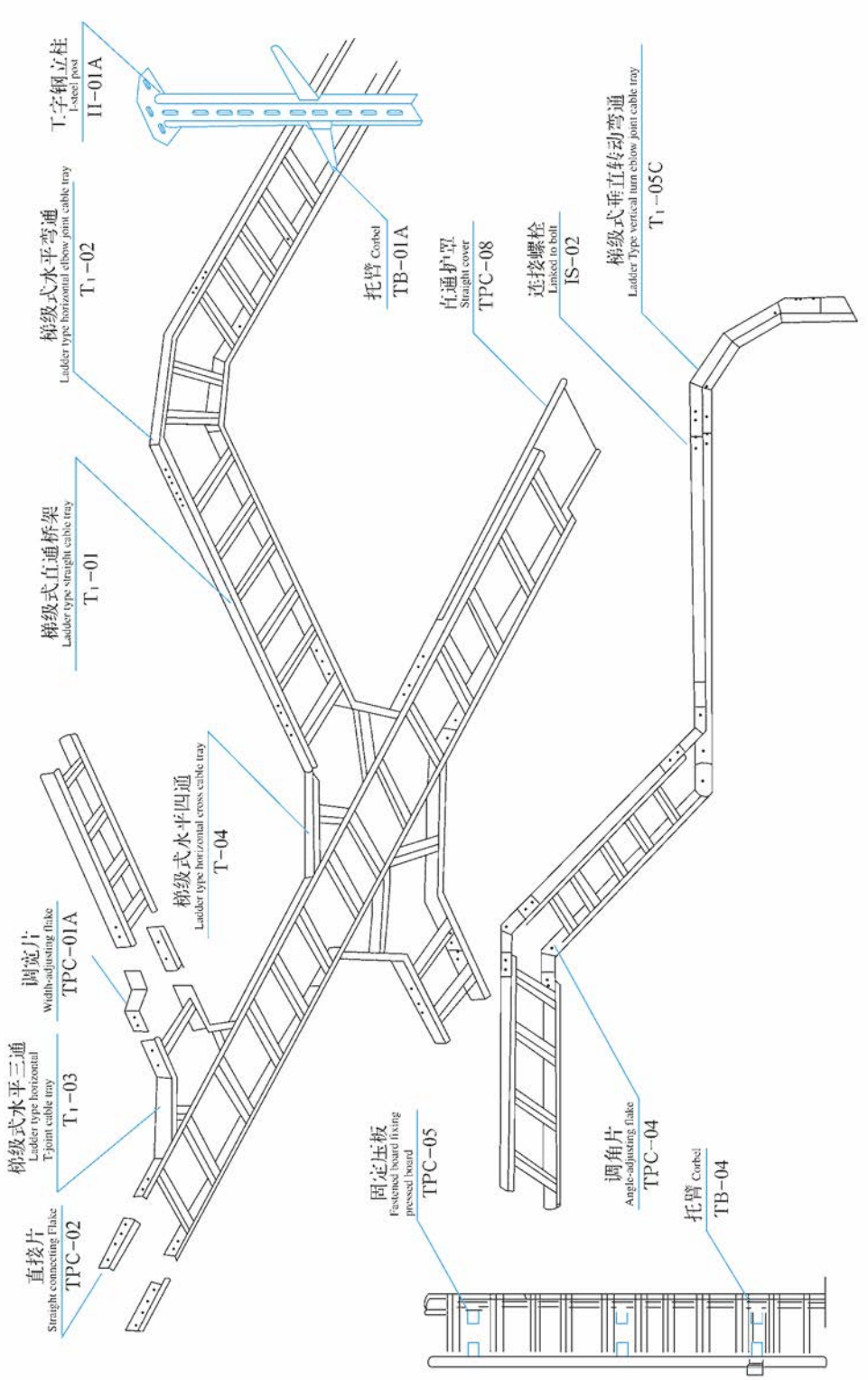

托盘式桥架空间布置示意图

Space Layout Sketch Map of Tray Type Cable Tray

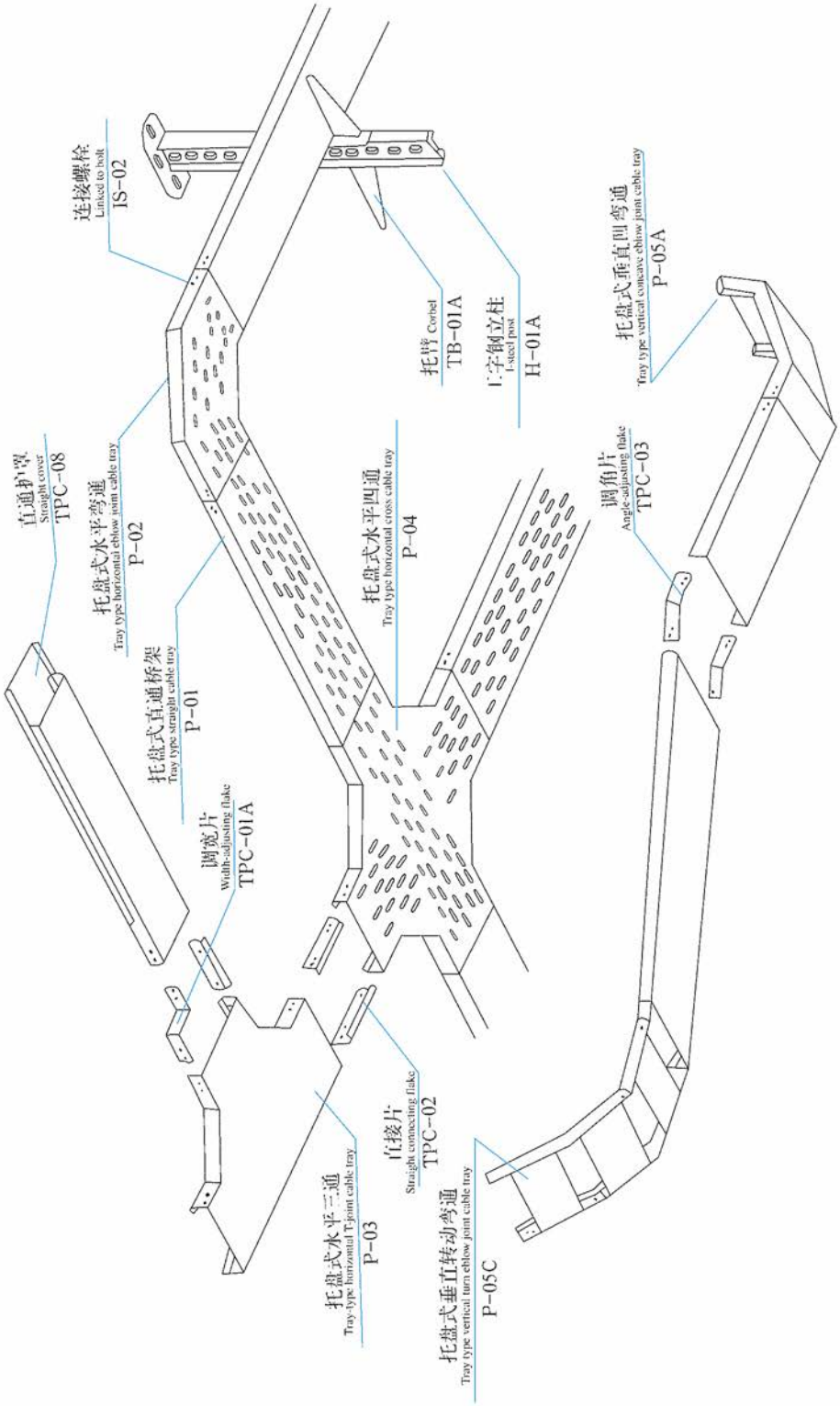

槽式桥架空间布置示意图

Space Layout Sketch Map of Channel Type Cable Tray

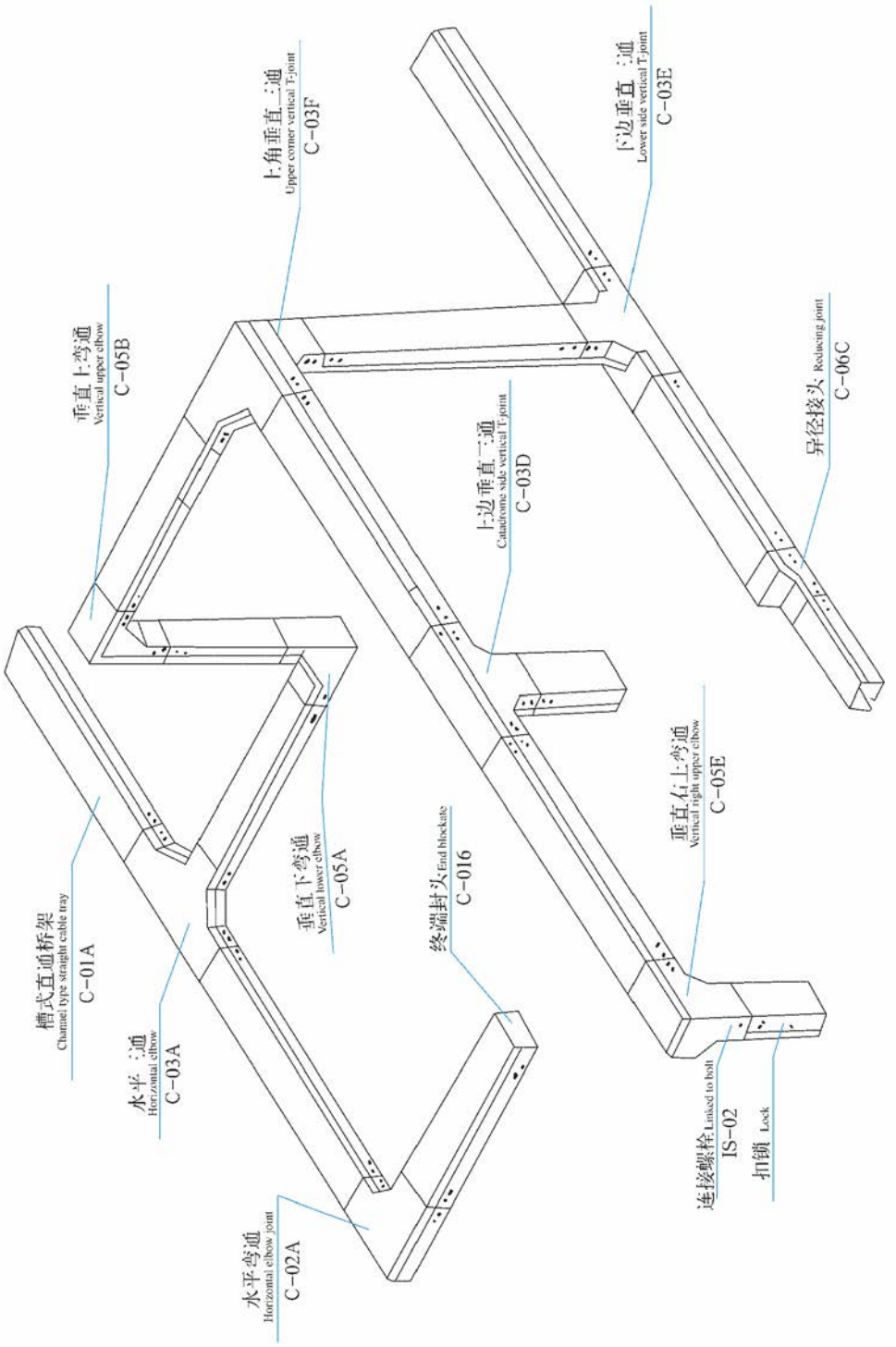

组合式桥架空间布置示意图

Space Layout Sketch Map of Combination Type Cable Tray

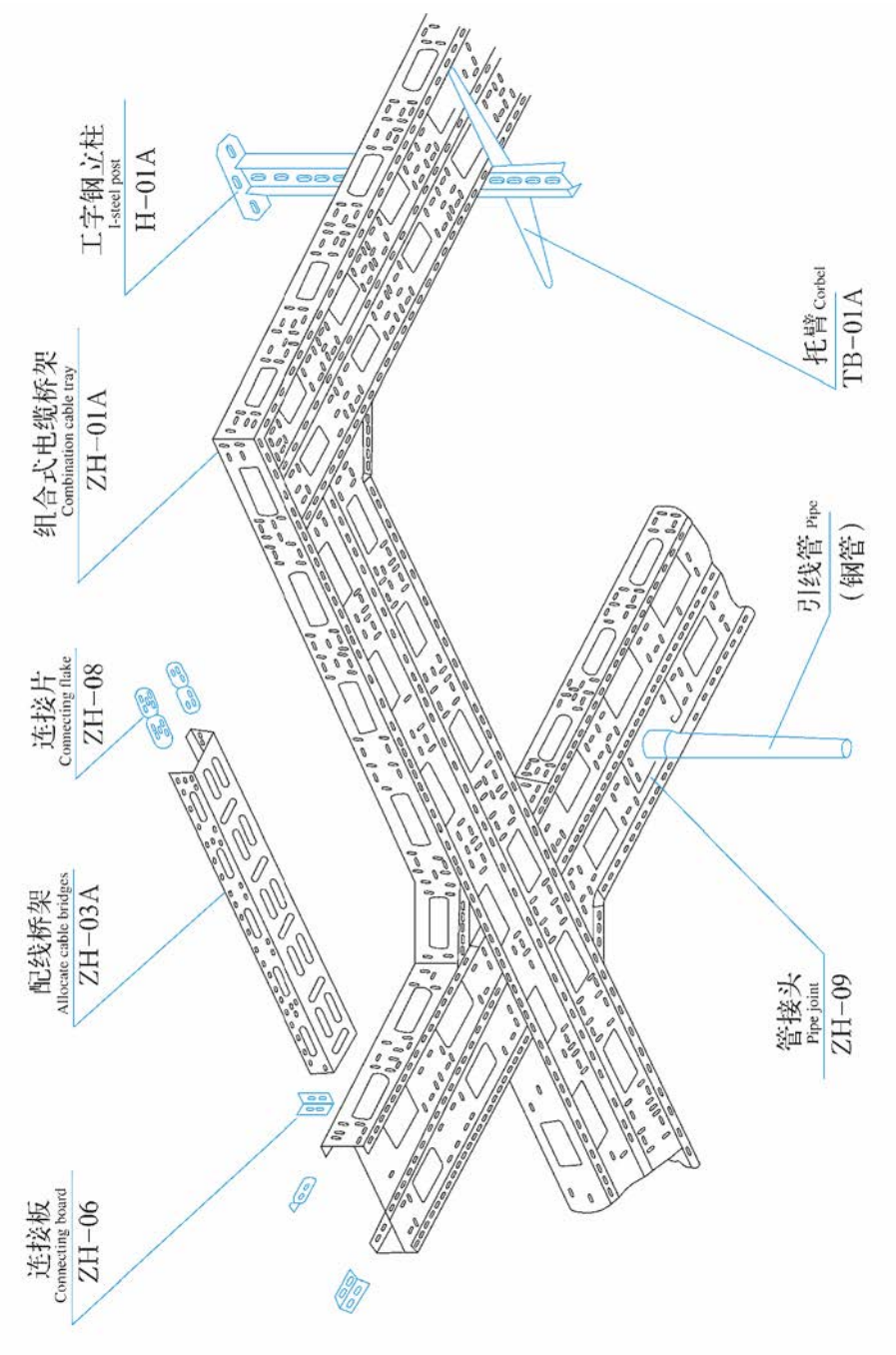

大 跨 距 桥 架

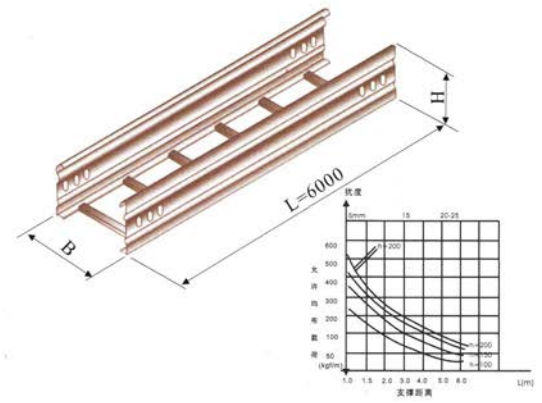

RQJ-DJ型梯级式大跨距电缆桥架A型

型号	宽度B	高度H	重量kg/节
DJ-T-A-10-2	200	100	47.12
DJ-T-A-10-3	300		53.59
DJ-T-A-10-4	400		70.67
DJ-T-A-10-5	500		74.78
DJ-T-A-10-6	600		81.92
DJ-T-A-10-8	800		88.94
DJ-T-A-15-2	200	150	67.19
DJ-T-A-15-3	300		76.07
DJ-T-A-15-4	400		84.62
DJ-T-A-15-5	500		90.73
DJ-T-A-15-6	600		98.87
DJ-T-A-15-8	800		105.29
DJ-T-A-20-2	200	200	79.68
DJ-T-A-20-3	300		85.72
DJ-T-A-20-4	400		98.57
DJ-T-A-20-5	500		108.68
DJ-T-A-20-6	600		115.82
DJ-T-A-20-8	800		131.65

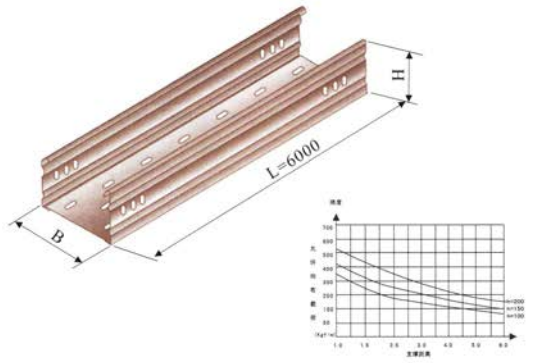

RQJ-DJ型托盘式大跨距电缆桥架A型

型号	宽度B	高度H	重量kg/节
DJ-P-A-10-2	200	100	84.55
DJ-P-A-10-3	300		97.57
DJ-P-A-10-4	400		134.82
DJ-P-A-10-5	500		54.59
DJ-P-A-10-6	600		174.42
DJ-P-A-10-8	800		213.99
DJ-P-A-15-2	200	150	99.46
DJ-P-A-15-3	300		120.51
DJ-P-A-15-4	400		154.56
DJ-P-A-15-5	500		174.36
DJ-P-A-15-6	600		194.10
DJ-P-A-15-8	800		245.70
DJ-P-A-20-2	200	200	134.37
DJ-P-A-20-3	300		153.45
DJ-P-A-20-4	400		178.30
DJ-P-A-20-5	500		206.13
DJ-P-A-20-6	600		233.78
DJ-P-A-20-8	800		287.41

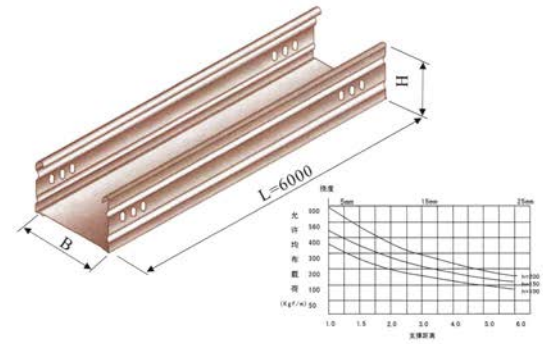

RQJ-DJ型槽式大跨距电缆桥架A型

型号	宽度B	高度H	重量kg/节
DJ-C-A-10-2	200	100	82.22
DJ-C-A-10-3	300		95.67
DJ-C-A-10-4	400		131.98
DJ-C-A-10-5	500		152.29
DJ-C-A-10-6	600		171.30
DJ-C-A-10-8	800		210.84
DJ-C-A-15-2	200	150	94.30
DJ-C-A-15-3	300		118.09
DJ-C-A-15-4	400		153.05
DJ-C-A-15-5	500		171.39
DJ-C-A-15-6	600		191.81
DJ-C-A-15-8	800		242.60
DJ-C-A-20-2	200	200	125.11
DJ-C-A-20-3	300		149.32
DJ-C-A-20-4	400		176.40
DJ-C-A-20-5	500		204.54
DJ-C-A-20-6	600		229.71
DJ-C-A-20-8	800		282.96

大 跨 距 桥 架

RQJ-DJ型梯级式大跨距电缆桥架B型

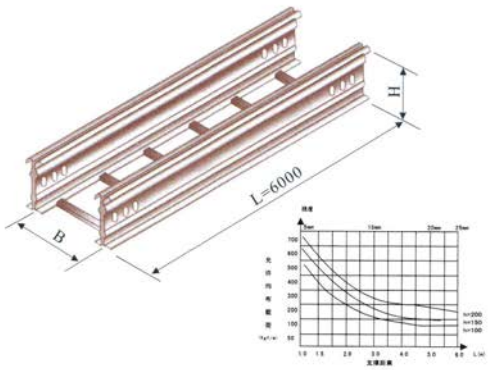

型号	宽度B	高度H	重量kg/节
DJ-T-B-10-2	200	100	96.72
DJ-T-B-10-3	300		99.12
DJ-T-B-10-4	400		111.24
DJ-T-B-10-5	500		117.18
DJ-T-B-10-6	600		123.12
DJ-T-B-10-8	800		129.15
DJ-T-B-15-2	200	150	128.43
DJ-T-B-15-3	300		137.30
DJ-T-B-15-4	400		145.85
DJ-T-B-15-5	500		161.96
DJ-T-B-15-6	600		173.76
DJ-T-B-15-8	800		185.52
DJ-T-B-20-2	200	200	166.22
DJ-T-B-20-3	300		173.98
DJ-T-B-20-4	400		198.47
DJ-T-B-20-5	500		207.50
DJ-T-B-20-6	600		221.76
DJ-T-B-20-8	800		229.99

RQJ-DJ型托盘式大跨距电缆桥架B型

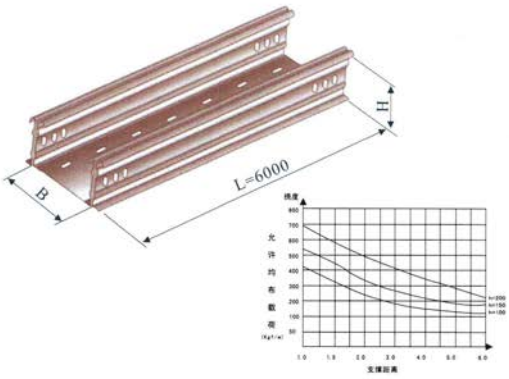

型号	宽度B	高度H	重量kg/节
DJ-P-B-10-2	200	100	121.86
DJ-P-B-10-3	300		165.84
DJ-P-B-10-4	400		186.96
DJ-P-B-10-5	500		206.79
DJ-P-B-10-6	600		226.50
DJ-P-B-10-8	800		265.30
DJ-P-B-15-2	200	150	164.45
DJ-P-B-15-3	300		199.91
DJ-P-B-15-4	400		238.63
DJ-P-B-15-5	500		257.48
DJ-P-B-15-6	600		278.32
DJ-P-B-15-8	800		311.24
DJ-P-B-20-2	200	200	187.68
DJ-P-B-20-3	300		228.81
DJ-P-B-20-4	400		283.75
DJ-P-B-20-5	500		292.60
DJ-P-B-20-6	600		321.44
DJ-P-B-20-8	800		359.12

RQJ-DJ型槽式大跨距电缆桥架B型

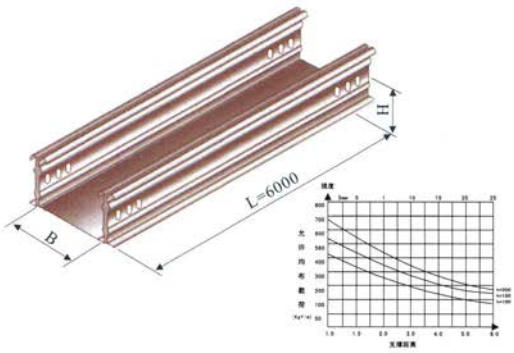

型号	宽度B	高度H	重量kg/节
DJ-C-B-10-2	200	100	120.24
DJ-C-B-10-3	300		139.70
DJ-C-B-10-4	400		205.26
DJ-C-B-10-5	500		221.94
DJ-C-B-10-6	600		241.11
DJ-C-B-10-8	800		259.79
DJ-C-B-15-2	200	150	170.98
DJ-C-B-15-3	300		202.56
DJ-C-B-15-4	400		238.63
DJ-C-B-15-5	500		257.48
DJ-C-B-15-6	600		276.32
DJ-C-B-15-8	800		301.68
DJ-C-B-20-2	200	200	186.68
DJ-C-B-20-3	300		218.99
DJ-C-B-20-4	400		263.75
DJ-C-B-20-5	500		282.60
DJ-C-B-20-6	600		301.44
DJ-C-B-20-8	800		338.88

梯 级 式 桥 架

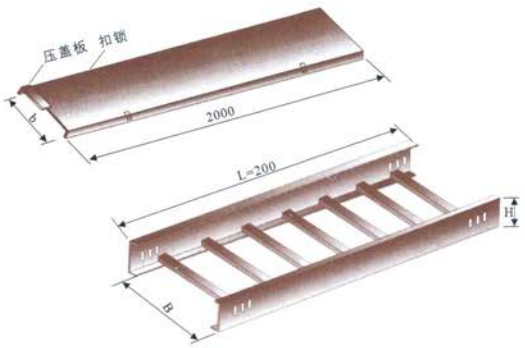

梯级式直通桥架

型号	B	H	槽体重量kg	护罩重量kg
T-01-6-2	200	60	11.98	7.82
T-01-10-2		100	17.04	
T-01-15-2		150	25.73	
T-01-6-3	300	60	12.09	11.04
T-01-10-3		100	18.53	
T-01-15-3		150	26.69	
T-01-6-4	400	60	18.51	17.52
T-01-10-4		100	22.89	
T-01-15-4		150	27.54	
T-01-6-5	500	60	20.38	24.26
T-01-10-5		100	23.26	
T-01-15-5		150	29.91	
T-01-6-6	600	60	20.77	31.12
T-01-10-6		100	25.64	
T-01-15-6		150	30.29	
T-01-6-8	800	60	25.31	40.75
T-01-10-8		100	27.98	
T-01-15-8		150	38.43	

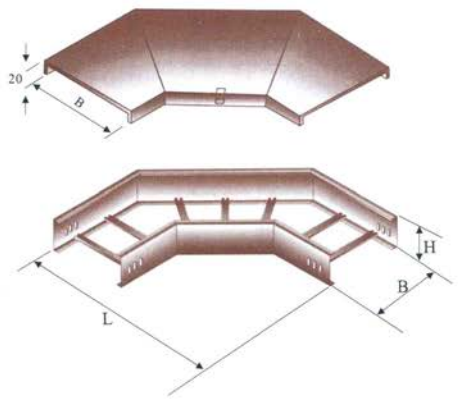

梯级式水平弯通

型号	B	H	L	槽体重量kg	护罩重量kg
T-02-6-2	200	60	500	5.48	2.77
T-02-10-2		100		6.99	
T-02-15-2		150	600	11.56	
T-02-6-3	300	60		7.15	4.29
T-02-10-3		100		8.27	
T-02-15-3		150	700	13.81	
T-02-6-4	400	60		11.69	8.04
T-02-10-4		100		13.43	
T-02-15-4		150	800	17.37	
T-02-6-5	500	60		13.83	10.68
T-02-10-5		100		14.64	
T-02-15-5		150	900	19.95	
T-02-6-6	600	60		15.98	14.88
T-02-10-6		100		18.31	
T-02-15-6		150	1000	22.72	
T-02-6-8	800	60	1100	20.65	22.90
T-02-10-8		100		23.21	
T-02-15-8		150	1200	27.77	

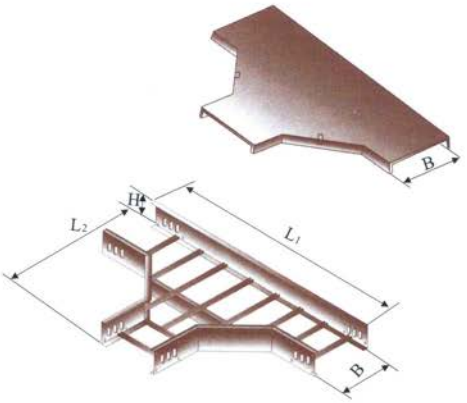

梯级式水平三通

型号	B	H	L1	L2	槽体重量kg	护罩重量kg
T-03-6-2	200	60	800	500	7.95	4.95
T-03-10-2		100			9.83	
T-03-15-2		150	1000	600	17.81	
T-03-6-3	300	60	900		9.96	7.28
T-03-10-3		100			11.48	
T-03-15-3		150	1100	700	19.67	
T-03-6-4	400	60	1000		16.30	13.66
T-03-10-4		100			18.15	
T-03-15-4		150	1200	800	23.75	
T-03-6-5	500	60	1100		19.54	17.07
T-03-10-5		100			20.99	
T-03-15-5		150	1300	900	26.35	
T-03-6-6	600	60	1200		21.04	22.78
T-03-10-6		100			23.87	
T-03-15-6		150	1400	1000	29.70	
T-03-6-8	800	60		1100	24.48	30.76
T-03-10-8		100	1600		28.13	
T-03-15-8		150		1200	35.69	

梯 级 式 桥 架

梯级式水平四通

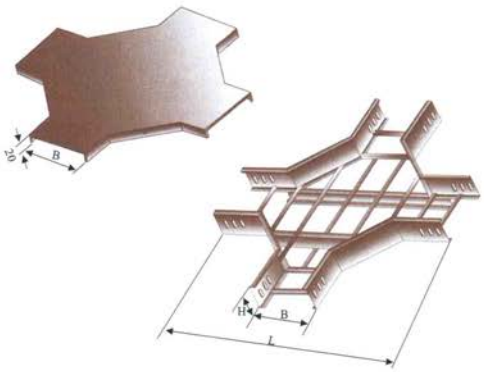

型号	B	H	L	槽体重量kg	护罩重量kg
T-04-6-2	200	60	800	10.38	7.16
T-04-10-2		100		12.47	
T-04-15-2		150	1000	22.03	
T-04-6-3	300	60	900	12.56	9.49
T-04-10-3		100		14.23	
T-04-15-3		150	1100	21.82	
T-04-6-4	400	60	1000	20.49	16.82
T-04-10-4		100		22.58	
T-04-15-4		150	1200	28.76	
T-04-6-5	500	60	1100	24.00	21.33
T-04-10-5		100		26.13	
T-04-15-5		150	1300	32.31	
T-04-6-6	600	60	1200	27.53	28.61
T-04-10-6		100		29.71	
T-04-15-6		150	1400	35.83	
T-04-6-8	800	60	1400	34.60	41.45
T-04-10-8		100		36.79	
T-04-15-8		150	1600	42.89	

梯级式垂直凹弯通　梯级式垂直凸弯通

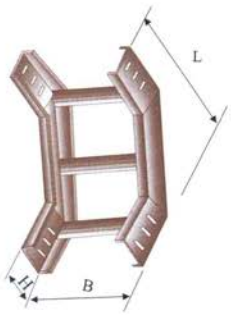

型号	B	H	L	槽体重量kg	护罩重量kg
T-05A、B-6-2	200	60	360	3.92	2.22
T-05A、B-10-2		100	400	5.14	
T-05A、B-15-2		150	550	10.08	
T-05A、B-6-3	300	60	360	4.78	3.14
T-05A、B-10-3		100	400	5.77	
T-05A、B-15-3		150	550	11.23	
T-05A、B-6-4	400	60	360	7.43	5.42
T-05A、B-10-4		100	400	8.52	
T-05A、B-15-4		150	550	12.42	
T-05A、B-6-5	500	60	360	8.82	6.65
T-05A、B-10-5		100	400	9.90	
T-05A、B-15-5		150	550	13.37	
T-05A、B-6-6	600	60	360	9.47	7.98
T-05A、B-10-6		100	400	10.93	
T-05A、B-15-6		150	550	14.48	
T-05A、B-6-8	800	60	360	11.50	11.34
T-05A、B-10-8		100	400	12.95	
T-05A、B-15-8		150	550	16.49	

梯级式垂直转动弯通

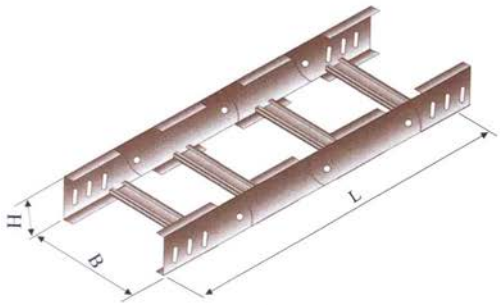

型号	B	H	L	槽体重量kg
T-05C-6-2	200	60	660	5.58
T-05C-10-2		100		7.86
T-05C-15-2		150	700	16.58
T-05C-6-3	300	60	950	7.86
T-05C-10-3		100		10.22
T-05C-15-3		150	660	17.16
T-05C-6-4	400	60	700	10.52
T-05C-10-4		100		13.62
T-05C-15-4		150	950	20.86
T-05C-6-5	500	60	660	11.84
T-05C-10-5		100		14.57
T-05C-15-5		150	700	19.45
T-05C-6-6	600	60	950	14.84
T-05C-10-6		100		18.42
T-05C-15-6		150	660	20.39
T-05C-6-8	800	60		15.84
T-05C-10-8		100	700	19.04
T-05C-15-8		150	950	26.28

托 盘 式 桥 架

托盘式直通桥架

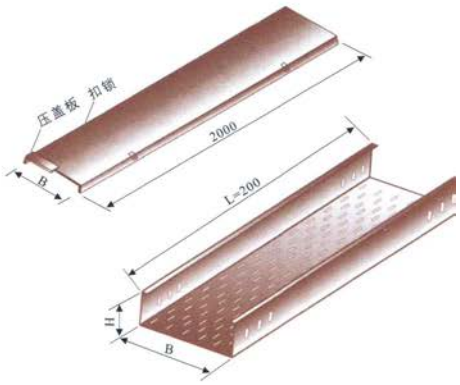

型号	B	H	槽体重量kg	护罩重量kg
P-01-6-2	200	60	17.65	7.82
P-01-10-2		100	24.85	
P-01-15-2		150	29.82	
P-01-6-3	300	60	26.04	11.04
P-01-10-3		100	29.19	
P-01-15-3		150	35.14	
P-01-6-4	400	60	39.64	17.52
P-01-10-4		100	44.94	
P-01-15-4		150	51.52	
P-01-6-5	500	60	46.35	24.26
P-01-10-5		100	51.53	
P-01-15-5		150	58.12	
P-01-6-6	600	60	57.12	31.12
P-01-10-6		100	58.14	
P-01-15-6		150	64.70	
P-01-6-8	800	60	65.96	40.75
P-01-10-8		100	71.33	
P-01-15-8		150	81.90	

托盘式水平弯通

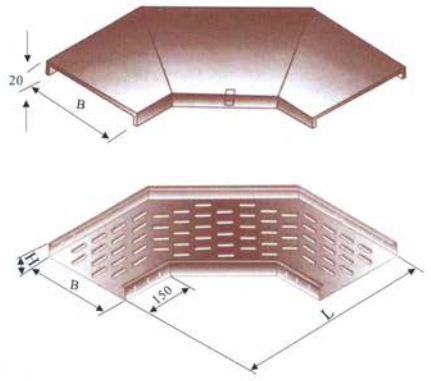

型号	B	H	L	槽体重量kg	护罩重量kg
P-02-6-2	200	60	500	6.63	2.77
P-02-10-2		100		8.03	
P-02-15-2		150	600	12.60	
P-02-6-3	300	60		9.50	4.29
P-02-10-3		100		10.99	
P-02-15-3		150	700	17.48	
P-02-6-4	400	60		19.23	8.04
P-02-10-4		100		21.80	
P-02-15-4		150	800	29.61	
P-02-6-5	500	60		25.22	10.68
P-02-10-5		100		28.19	
P-02-15-5		150	900	36.94	
P-02-6-6	600	60		21.87	14.88
P-02-10-6		100		35.07	
P-02-15-6		150	1000	44.59	
P-02-6-8	800	60		41.87	22.90
P-02-10-8		100	1100	46.80	
P-02-15-8		150	1200	63.22	

托盘式水平三通

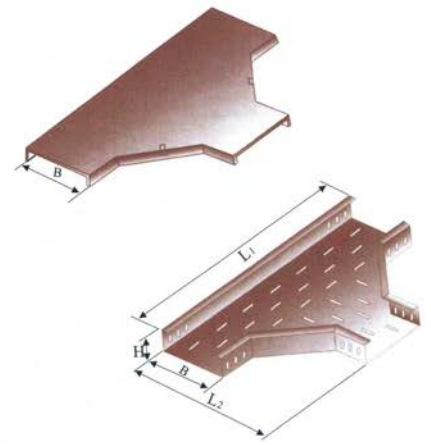

型号	B	H	L1	L2	槽体重量kg	护罩重量kg
P-03-6-2	200	60	800	500	10.02	4.95
P-03-10-2		100			14.10	
P-03-15-2		150	1000	600	21.24	
P-03-6-3	300	60	900		16.40	7.28
P-03-10-3		100			18.36	
P-03-15-3		150	1100	700	26.39	
P-03-6-4	400	60	1000		26.34	13.66
P-03-10-4		100			29.21	
P-03-15-4		150	1200	800	41.75	
P-03-6-5	500	60	1100		33.18	17.07
P-03-10-5		100			36.32	
P-03-15-5		150	1300	900	48.46	
P-03-6-6	600	60	1200		40.47	22.78
P-03-10-6		100			43.77	
P-03-15-6		150	1400	1000	59.40	
P-03-6-8	800	60		1100	57.57	30.76
P-03-10-8		100	1600		60.86	
P-03-15-8		150		1200	70.29	

托 盘 式 桥 架

托盘式水平四通

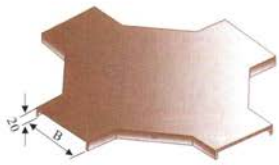

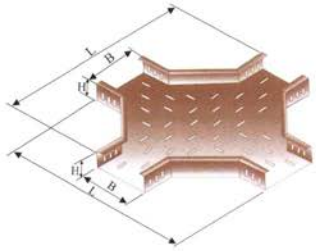

型号	B	H	L	槽体重量kg	护罩重量kg
P-04-6-2	200	60	800	12.86	7.16
P-04-10-2		100		17.55	
P-04-15-2		150	1000	27.72	
P-04-6-3	300	60	900	20.24	9.49
P-04-10-3		100		22.35	
P-04-15-3		150	1100	32.51	
P-04-6-4	400	60	1000	30.02	16.82
P-04-10-4		100		34.41	
P-04-15-4		150	1200	50.46	
P-04-6-5	500	60	1100	39.17	21.33
P-04-10-5		100		42.47	
P-04-15-5		150	1300	59.31	
P-04-6-6	600	60	1200	47.21	28.61
P-04-10-6		100		50.30	
P-04-15-6		150	1400	69.03	
P-04-6-8	800	60	1400	65.95	41.45
P-04-10-8		100		68.58	
P-04-15-8		150	1600	89.91	

托盘式垂直凹弯通　托盘式垂直凸弯通

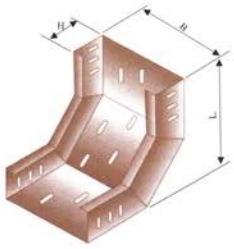

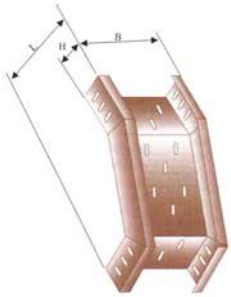

型号	B	H	L	槽体重量kg	护罩重量kg
P-05A、B-6-2	200	60	360	5.19	2.22
P-05A、B-10-2		100	400	7.39	
P-05A、B-15-2		150	550	13.32	
P-05A、B-6-3	300	60	360	7.25	3.14
P-05A、B-10-3		100	400	9.10	
P-05A、B-15-3		150	550	15.10	
P-05A、B-6-4	400	60	360	11.80	5.42
P-05A、B-10-4		100	400	14.23	
P-05A、B-15-4		150	550	21.95	
P-05A、B-6-5	500	60	360	13.87	6.65
P-05A、B-10-5		100	400	16.35	
P-05A、B-15-5		150	550	25.00	
P-05A、B-6-6	600	60	360	26.08	7.98
P-05A、B-10-6		100	400	28.63	
P-05A、B-15-6		150	550	39.49	
P-05A、B-6-8	800	60	360	33.53	11.34
P-05A、B-10-8		100	400	36.37	
P-05A、B-15-8		150	550	49.49	

托盘式垂直转动弯通

型号	B	H	L	槽体重量kg
P-05C-6-2	200	60	660	7.07
P-05C-10-2		100	700	9.89
P-05C-15-2		150	950	16.83
P-05C-6-3	300	60	660	8.25
P-05C-10-3		100	700	11.51
P-05C-15-3		150	950	19.25
P-05C-6-4	400	60	660	17.52
P-05C-10-4		100	700	19.71
P-05C-15-4		150	950	32.22
P-05C-6-5	500	60	660	19.92
P-05C-10-5		100	700	22.19
P-05C-15-5		150	950	35.58
P-05C-6-6	600	60	660	22.19
P-05C-10-6		100	700	24.66
P-05C-15-6		150	950	77.85
P-05C-6-8	800	60	660	26.84
P-05C-10-8		100	700	29.61
P-05C-15-8		150	950	45.65

槽 式 桥 架

槽式直通桥架

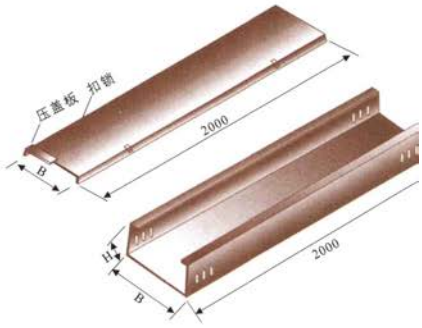

型号	规格 B×H	槽体重量 kg	护罩重量 kg
C-1 A-1	50×25	6.23	1.96
C-1 A-2	100×50	10.36	3.92
C-1 A-3	150×75	14.36	5.52
C-1 A-4	200×100	21.79	7.82
C-1 A-5	250×125	27.36	9.44
C-1 A-6	300×150	32.33	11.04
C-1 A-7	400×200	58.80	17.52
C-1 A-8	500×200	68.18	24.26
C-1 A-9	600×200	76.57	31.12
C-1 A-10	800×200	94.32	40.75

桥架封头

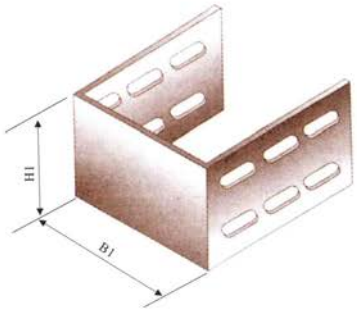

型号	规格 B×H	槽体重量 kg	备注
C-1 C-1	50×25	0.53	桥架高度于125mm以下的为6只连接孔桥架高度于150mm以上的为12只连接孔。
C-1 C-2	100×50	0.71	
C-1 C-3	150×75	0.85	
C-1 C-4	200×100	0.95	
C-1 C-5	250×125	1.87	
C-1 C-6	300×150	2.10	
C-1 C-7	400×200	3.68	
C-1 C-8	500×200	4.10	
C-1 C-9	600×200	4.84	
C-1 C-10	800×200	5.92	

槽式水平等径弯通

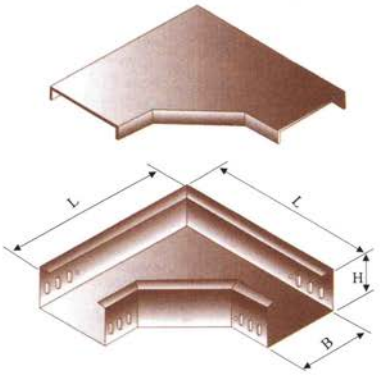

型号	规格		槽体重量 kg	护罩重量 kg
	B×H	L		
C-2A-1	50×25	150	0.98	0.68
C-2A-2	100×50	300	0.31	1.40
C-2A-3	150×75	350	4.75	2.08
C-2A-4	200×100	450	8.71	2.77
C-2A-5	250×125	500	11.80	3.53
C-2A-6	300×150	650	16.73	4.29
C-2A-7	400×200	800	33.96	8.04
C-2A-8	500×200	900	41.00	10.68
C-2A-9	600×200	1000	56.85	14.88
C-2A-10	800×200	1200	77.09	22.90

槽 式 桥 架

垂直等径上弯通

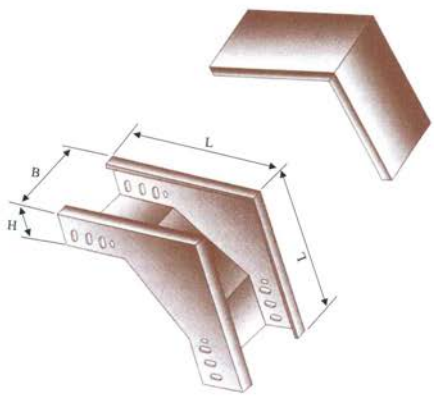

型号	规格		槽体重量 kg	护罩重量 kg
	B×H	L		
C-2B-1	50×25	125	0.84	0.60
C-2B-2	100×50	250	2.56	1.38
C-2B-3	150×75	275	36.5	2.07
C-2B-4	200×100	325	7.34	2.76
C-2B-5	250×125	350	9.10	3.34
C-2B-6	300×150	500	14.26	3.91
C-2B-7	400×200	600	25.65	6.75
C-2B-8	500×200	700	30.27	8.29
C-2B-9	600×200	800	38.84	9.82
C-2B-10	800×200	800	45.02	12.89

垂直等径下弯通

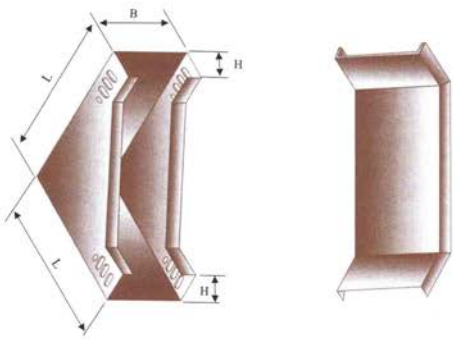

型号			槽体重量 kg	护罩重量 kg
	B×H	L		
C-2C-1	50×25	125	0.68	0.45
C-2C-2	100×50	250	2.71	1.11
C-2C-3	150×75	275	4.28	1.67
C-2C-4	200×100	325	8.82	2.22
C-2C-5	250×125	350	10.94	2.68
C-2C-6	300×150	500	17.42	3.14
C-2C-7	400×200	600	33.67	5.42
C-2C-8	500×200	700	36.57	6.65
C-2C-9	600×200	800	45.52	7.98
C-2C-10	800×200	800	52.84	11.34

垂直等径左下弯通

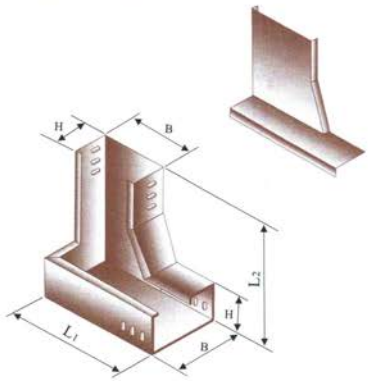

型号	规格			槽体重量 kg	护罩重量 kg
	B×H	L1	L2		
C-2D-1	50×25	150	125	0.85	0.27
C-2D-2	100×50	300	250	2.92	0.88
C-2D-3	150×75	350	275	4.15	1.35
C-2D-4	200×100	450	325	8.52	2.55
C-2D-5	250×125	500	350	11.53	3.46
C-2D-6	300×150	650	500	18.32	5.50
C-2D-7	400×200	800	600	35.67	10.75
C-2D-8	500×200	900	700	43.57	13.07
C-2D-9	600×200	1000	800	53.52	16.03
C-2D-10	800×200	1200	800	72.84	21.85

槽 式 桥 架

垂直等径右下弯通

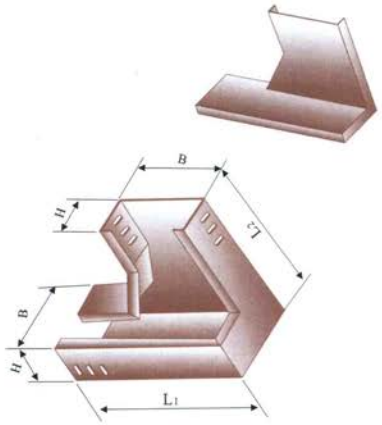

型号	规格			槽体重量 kg	护罩重量 kg
	B×H	L1	L2		
C-2E-1	50×25	150	125	0.85	0.27
C-2E-2	100×50	300	250	2.92	0.88
C-2E-3	150×75	350	275	4.15	1.35
C-2E-4	200×100	450	325	8.52	2.55
C-2E-5	250×125	500	350	11.53	3.46
C-2E-6	300×150	650	500	18.32	5.50
C-2E-7	400×200	800	600	35.67	10.75
C-2E-8	500×200	900	700	43.57	13.07
C-2E-9	600×200	1000	800	53.52	16.03
C-2E-10	800×200	1200	800	72.84	21.85

垂直等径左上弯通

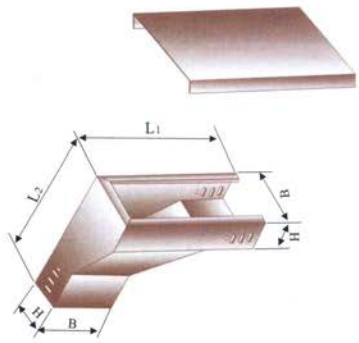

型号	规格			槽体重量 kg	护罩重量 kg
	B×H	L1	L2		
C-2F-1	50×25	150	125	0.84	0.26
C-2F-2	100×50	300	250	2.95	0.89
C-2F-3	150×75	350	275	4.18	1.26
C-2F-4	200×100	450	325	8.32	2.50
C-2F-5	250×125	500	350	10.73	3.22
C-2F-6	300×150	650	500	15.79	4.74
C-2F-7	400×200	800	600	32.17	9.65
C-2F-8	500×200	900	700	37.93	11.34
C-2F-9	600×200	1000	800	47.97	14.39
C-2F-10	800×200	1200	800	71.85	21.55

垂直等径右上弯通

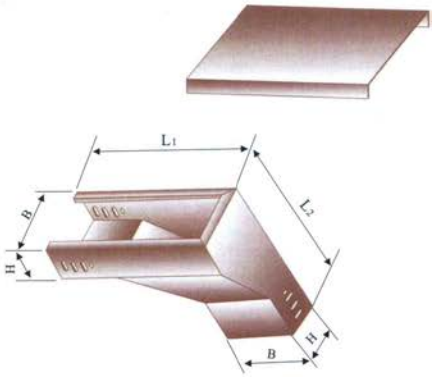

型号	规格			槽体重量 kg	护罩重量 kg
	B×H	L1	L2		
C-2G-1	50×25	150	125	0.84	0.26
C-2G-2	100×50	300	250	2.95	0.89
C-2G-3	150×75	350	275	4.18	1.26
C-2G-4	200×100	450	325	8.32	2.50
C-2G-5	250×125	500	350	10.73	3.22
C-2G-6	300×150	650	500	15.79	4.74
C-2G-7	400×200	800	600	32.17	9.65
C-2G-8	500×200	900	700	37.93	11.34
C-2G-9	600×200	1000	800	47.97	14.39
C-2G-10	800×200	1200	800	71.85	21.55

槽 式 桥 架

水平等径三通

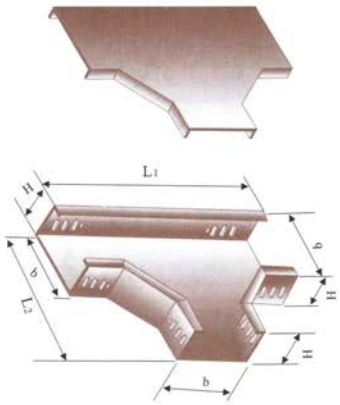

型号	规格			槽体重量 kg	护罩重量 kg
	B×H	L1	L2		
C-3A-1	50×25	250	150	1034	1.24
C-3A-2	100×50	500	300	3.76	2.47
C-3A-3	150×75	550	350	5.39	3.71
C-3A-4	200×100	700	450	10.97	4.95
C-3A-5	250×125	750	500	13.44	6.12
C-3A-6	300×150	1000	650	21.57	7.28
C-3A-7	400×200	1200	800	41.62	13.66
C-3A-8	500×200	1300	900	50.79	17.07
C-3A-9	600×200	1400	1000	60.55	22.78
C-3A-10	800×200	1600	1200	82.94	30.76

上垂直等径三通

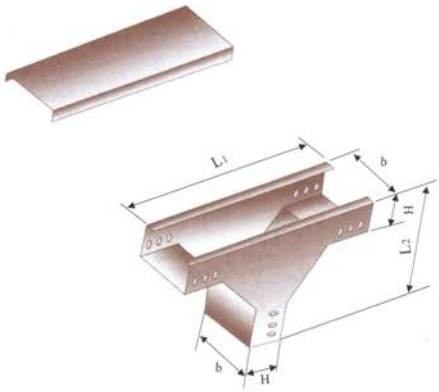

型号	规格			槽体重量 kg	护罩重量 kg
	B×H	L1	L2		
C-3B-1	50×25	250	125	0.90	0.22
C-3B-2	100×50	450	250	3.65	0.88
C-3B-3	150×75	475	275	4.92	1.33
C-3B-4	200×100	600	325	9.68	2.35
C-3B-5	250×125	625	350	11.82	2.95
C-3B-6	300×150	850	500	19.36	4.69
C-3B-7	400×200	1000	600	35.03	7.13
C-3B-8	500×200	1050	700	39.71	9.20
C-3B-9	600×200	1100	800	41.30	17.12
C-3B-10	800×200	1100	800	53.59	22.41

下垂直等径三通

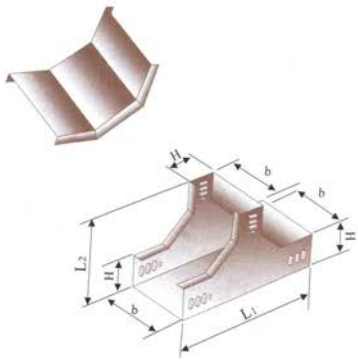

型号	规格			槽体重量 kg	护罩重量 kg
	B×H	L1	L2		
C-3C-1	50×25	250	125	0.91	0.56
C-3C-2	100×50	450	250	3.39	1.11
C-3C-3	150×75	475	275	4.90	1.67
C-3C-4	200×100	600	325	6.75	2.22
C-3C-5	250×125	625	350	11.94	3.14
C-3C-6	300×150	850	500	19.53	4.28
C-3C-7	400×200	1000	600	35.86	5.42
C-3C-8	500×200	1050	700	40.78	6.65
C-3C-9	600×200	1100	800	45.68	7.98
C-3C-10	800×200	1100	800	55.49	11.34

槽 式 桥 架

上边垂直等径三通

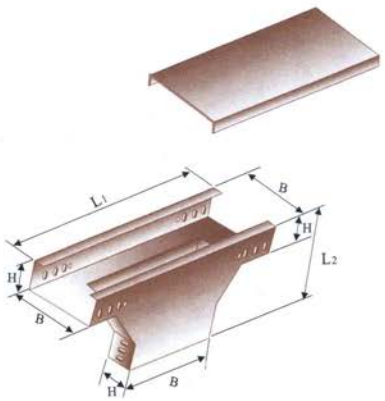

型号	规格			槽体重量 kg	护罩重量 kg
	B×H	L1	L2		
C-3D-1	50×25	250	125	0.91	0.22
C-3D-2	100×50	500	250	3.58	0.88
C-3D-3	150×75	550	275	4.93	1.33
C-3D-4	200×100	700	325	10.26	2.35
C-3D-5	250×125	750	350	12.63	2.95
C-3D-6	300×150	1000	500	19.80	4.69
C-3D-7	400×200	1200	600	37.75	7.13
C-3D-8	500×200	1300	700	43.75	9.20
C-3D-9	600×200	1400	800	50.44	17.12
C-3D-10	800×200	1600	800	65.94	22.41

下边垂直等径三通

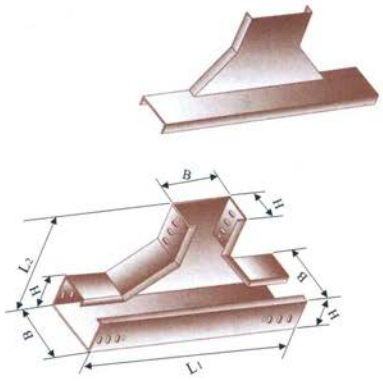

型号	规格			槽体重量 kg	护罩重量 kg
	B×H	L1	L2		
C-3E-1	50×25	250	125	1.18	0.03
C-3E-2	100×50	500	250	3.63	0.91
C-3E-3	150×75	550	275	5.27	13.18
C-3E-4	200×100	700	325	10.71	2.68
C-3E-5	250×125	750	350	13.62	3.41
C-3E-6	300×150	1000	500	21.83	5.46
C-3E-7	400×200	1200	600	47.18	11.80
C-3E-8	500×200	1300	700	50.16	12.54
C-3E-9	600×200	1400	800	58.78	14.70
C-3E-10	800×200	1600	800	77.59	20.95

上角垂直等径三通

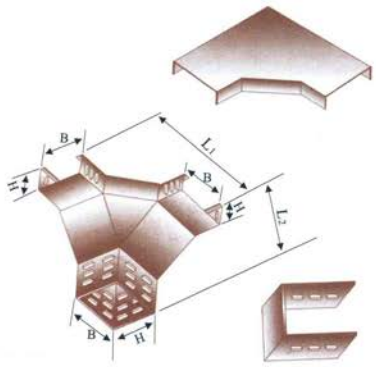

型号	规格			槽体重量 kg	护罩重量 kg
	B×H	L1	L2		
C-3F-1	50×25	150	125	1.20	0.69
C-3F-2	100×50	300	250	3.76	1.39
C-3F-3	150×75	350	275	5.87	2.08
C-3F-4	200×100	450	325	11.37	2.77
C-3F-5	250×125	500	350	14.88	3.53
C-3F-6	300×150	650	500	25.45	4.29
C-3F-7	400×200	800	600	45.71	8.04
C-3F-8	500×200	900	700	55.79	10.68
C-3F-9	600×200	1000	800	68.59	14.88
C-3F-10	800×200	1200	800	95.73	22.90

槽 式 桥 架

下角垂直等径三通

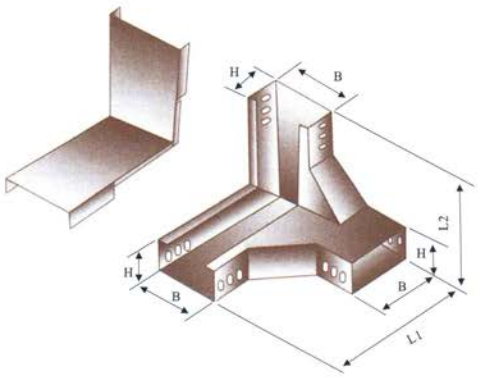

型号	规格			槽体重量 kg	护罩重量 kg
	B×H	L1	L2		
C-3G-1	50×25	150	125	0.98	0.50
C-3G-2	100×50	300	250	3.85	1.11
C-3G-3	150×75	350	275	5.36	1.67
C-3G-4	200×100	450	350	11.11	2.22
C-3G-5	250×125	500	375	13.96	2.68
C-3G-6	300×150	650	500	22.24	3.14
C-3G-7	400×200	800	600	42.84	5.42
C-3G-8	500×200	900	700	51.09	6.62
C-3G-9	600×200	1000	800	58.09	7.98
C-3G-10	800×200	1200	800	81.47	11.34

水平等径四通

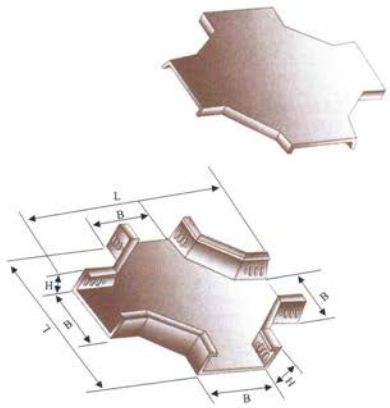

型号	规格		护罩重量 kg	槽体重量 kg
	B×H	L		
C-4A-1	50×25	250	1.36	0.85
C-4A-2	100×50	500	4.74	2.92
C-4A-3	150×75	550	6.62	4.10
C-4A-4	200×100	700	13.19	7.16
C-4A-5	250×125	750	16.68	8.33
C-4A-6	300×150	1000	26.34	9.49
C-4A-7	400×200	1200	50.01	16.82
C-4A-8	500×200	1300	60.17	21.33
C-4A-9	600×200	1400	71.14	28.61
C-4A-10	800×200	1600	95.52	41.45

上垂直等径四通

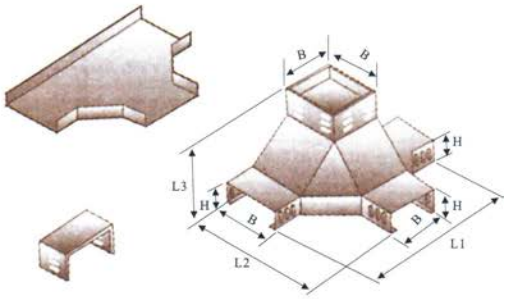

型号	规格				槽体重量 kg	护罩重量 kg
	B×H	L1	L2	L3		
C-4B-1	50×25	250	150	125	1.38	1.24
C-4B-2	100×50	500	300	250	4.67	2.47
C-4B-3	150×75	550	350	275	6.73	3.71
C-4B-4	200×100	700	450	350	13.58	4.95
C-4B-5	250×125	750	500	375	17.30	6.12
C-4B-6	300×150	1000	650	500	27.93	7.28
C-4B-7	400×200	1200	800	600	51.38	13.66
C-4B-8	500×200	1300	900	700	63.96	17.07
C-4B-9	600×200	1400	1000	800	74.54	22.78
C-4B-10	800×200	1600	1200	900	97.05	30.76

槽 式 桥 架

槽式上平异径接头

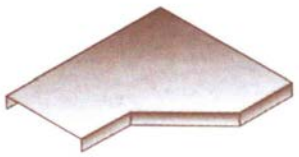

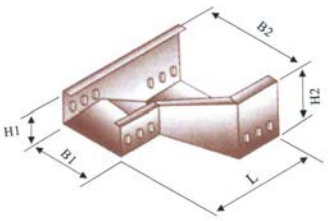

型号	规格 B1×H1-B2×H2	长度 L	槽体重量 kg	护罩重量 kg
C-5A-1	50×25-100×50	200	0.82	0.29
C-5A-2	50×25-150×75	250	1.31	0.46
C-5A-3	50×25-200×100	300	2.33	0.82
C-5A-4	50×25-250×125	350	3.19	1.12
C-5A-5	50×25-300×150	500	5.61	1.96
C-5A-6	50×25-400×200	600	10.54	3.69
C-5A-7	50×25-500×200	700	13.57	4.75
C-5A-8	50×25-600×200	800	17.15	6.00
C-5A-9	50×25-800×200	1000	24.77	8.67
C-5A-10	100×50-150×75	250	1.45	0.51
C-5A-11	100×50-200×100	300	2.50	0.88
C-5A-12	100×50-250×125	350	3.34	1.17
C-5A-13	100×50-300×150	500	5.75	2.01
C-5A-14	100×50-400×200	600	10.77	3.77
C-5A-15	100×50-500×200	700	13.85	4.85
C-5A-16	100×50-600×200	800	17.29	6.05
C-5A-17	100×50-800×200	1000	25.23	8.83
C-5A-18	150×75-200×100	250	2.34	0.82
C-5A-19	150×75-250×125	300	3.19	1.12
C-5A-20	150×75-300×150	450	5.61	1.96
C-5A-21	150×75-400×200	550	10.59	3.69
C-5A-22	150×75-500×200	650	13.76	4.76
C-5A-23	150×75-600×200	750	17.23	6.01

型号	规格 B1×H1-B2×H2	长度 L	槽体重量 kg	护罩重量 kg
C-5A-24	150×75-800×200	900	25.39	8.89
C-5A-25	200×100-250×125	300	3.01	1.05
C-5A-26	200×100-300×150	400	5.30	1.86
C-5A-27	200×100-400×200	500	10.19	3.57
C-5A-28	200×100-500×200	600	13.38	4.68
C-5A-29	200×100-600×200	700	16.93	5.93
C-5A-30	200×100-800×200	900	25.11	8.79
C-5A-31	250×125-300×150	350	4.89	1.71
C-5A-32	250×125-400×200	450	9.70	3.40
C-5A-33	250×125-500×200	550	12.96	4.54
C-5A-34	250×125-600×200	650	16.74	5.86
C-5A-35	250×125-800×200	850	24.96	8.74
C-5A-36	300×150-400×200	500	10.96	3.84
C-5A-37	300×150-500×200	600	14.19	4.94
C-5A-38	300×150-600×200	700	17.88	6.26
C-5A-39	300×200-800×200	900	26.35	9.22
C-5A-40	400×200-500×200	500	13.01	4.55
C-5A-41	400×200-600×200	600	16.86	5.90
C-5A-42	400×200-800×200	800	21.74	7.61
C-5A-43	500×200-600×200	500	14.77	5.17
C-5A-44	500×200-800×200	700	23.51	8.23
C-5A-45	500×200-800×200	600	21.00	7.35

型号	规格 B1×H1-B2×H2	长度 L	槽体重量 kg	护罩重量 kg
C-5B-1	50×25-100×50	200	0.82	0.29
C-5B-2	50×25-150×75	250	1.31	0.46
C-5B-3	50×25-200×100	300	2.33	0.82
C-5B-4	50×25-250×125	350	3.19	1.12
C-5B-5	50×25-300×150	500	5.61	1.96
C-5B-6	50×25-400×200	600	10.54	3.69
C-5B-7	50×25-500×200	700	13.57	4.75
C-5B-8	50×25-600×200	800	17.15	6.00
C-5B-9	50×25-800×200	1000	24.77	8.67
C-5B-10	100×50-150×75	250	1.45	0.51
C-5B-11	100×50-200×100	300	2.50	0.88
C-5B-12	100×50-250×125	350	3.34	1.17
C-5B-13	100×50-300×150	500	5.75	2.01
C-5B-14	100×50-400×200	600	10.77	3.77
C-5B-15	100×50-500×200	700	13.85	4.85
C-5B-16	100×50-600×200	800	17.29	6.05
C-5B-17	100×50-800×200	1000	25.23	8.83
C-5B-18	150×75-200×100	250	2.34	0.82
C-5B-19	150×75-250×125	300	3.19	1.12
C-5B-20	150×75-300×150	450	5.61	1.96
C-5B-21	150×75-400×200	550	10.59	3.69
C-5B-22	150×75-500×200	650	13.76	4.76
C-5B-23	150×75-600×200	750	17.23	6.01

型号	规格 B1×H1-B2×H2	长度 L	槽体重量 kg	护罩重量 kg
C-5B-24	150×75-800×200	900	25.39	8.89
C-5B-25	200×100-250×125	300	3.01	1.05
C-5B-26	200×100-300×150	400	5.30	1.86
C-5B-27	200×100-400×200	500	10.19	3.57
C-5B-28	200×100-500×200	600	13.38	4.68
C-5B-29	200×100-600×200	700	16.93	5.93
C-5B-30	200×100-800×200	900	25.11	8.79
C-5B-31	250×125-300×150	350	4.89	1.71
C-5B-32	250×125-400×200	450	9.70	3.40
C-5B-33	250×125-500×200	550	12.96	4.54
C-5B-34	250×125-600×200	650	16.74	5.86
C-5B-35	250×125-800×200	850	24.96	8.74
C-5B-36	300×150-400×200	500	10.96	3.84
C-5B-37	300×150-500×200	600	14.19	4.94
C-5B-38	300×150-600×200	700	17.88	6.26
C-5B-39	300×200-800×200	900	26.35	9.22
C-5B-40	400×200-500×200	500	13.01	4.55
C-5B-41	400×200-600×200	600	16.86	5.90
C-5B-42	400×200-800×200	800	21.74	7.61
C-5B-43	500×200-600×200	500	14.77	5.17
C-5B-44	500×200-800×200	700	23.51	8.23
C-5B-45	500×200-800×200	600	21.00	7.35

槽 式 桥 架

● 槽式上平异径接头

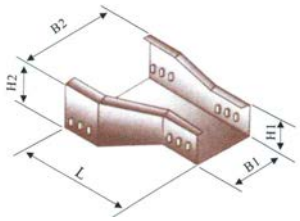

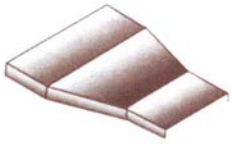

型号	规格 B1×H1-B2×H2	长度 L	槽体重量 kg	护罩重量 kg
C-5C-1	50×25-100×50	200	0.82	0.29
C-5C-2	50×25-150×75	250	1.31	0.46
C-5C-3	50×25-200×100	300	2.33	0.82
C-5C-4	50×25-250×125	350	3.19	1.12
C-5C-5	50×25-300×150	500	5.61	1.96
C-5C-6	50×25-400×200	600	10.54	3.69
C-5C-7	50×25-500×200	700	13.57	4.75
C-5C-8	50×25-600×200	800	17.15	6.00
C-5C-9	50×25-800×200	1000	24.77	8.67
C-5C-10	100×50-150×75	250	1.45	0.51
C-5C-11	100×50-200×100	300	2.50	0.88
C-5C-12	100×50-250×125	350	3.34	1.17
C-5C-13	100×50-300×150	500	5.75	2.01
C-5C-14	100×50-400×200	600	10.77	3.77
C-5C-15	100×50-500×200	700	13.85	4.85
C-5C-16	100×50-600×200	800	17.29	6.05
C-5C-17	100×50-800×200	1000	25.23	8.83
C-5C-18	150×75-200×100	250	2.34	0.82
C-5C-19	150×75-250×125	300	3.19	1.12
C-5C-20	150×75-300×150	450	5.61	1.96
C-5C-21	150×75-400×200	550	10.59	3.69
C-5C-22	150×75-500×200	650	13.76	4.76
C-5C-23	150×75-600×200	750	17.23	6.01

型号	规格 B1×H1-B2×H2	长度 L	槽体重量 kg	护罩重量 kg
C-5C-24	150×75-800×200	900	25.39	8.89
C-5C-25	200×100-250×125	300	3.01	1.05
C-5C-26	200×100-300×150	400	5.30	1.86
C-5C-27	200×100-400×200	500	10.19	3.57
C-5C-28	200×100-500×200	600	13.38	4.68
C-5C-29	200×100-600×200	700	16.93	5.93
C-5C-30	200×100-800×200	900	25.11	8.79
C-5C-31	250×125-300×150	350	4.89	1.71
C-5C-32	250×125-400×200	450	9.70	3.40
C-5C-33	250×125-500×200	550	12.96	4.54
C-5C-34	250×125-600×200	650	16.74	5.86
C-5C-35	250×125-800×200	850	24.96	8.74
C-5C-36	300×150-400×200	500	10.96	3.84
C-5C-37	300×150-500×200	600	14.19	4.94
C-5C-38	300×150-600×200	700	17.88	6.26
C-5C-39	300×200-800×200	900	26.35	9.22
C-5C-40	400×200-500×200	500	13.01	4.55
C-5C-41	400×200-600×200	600	16.86	5.90
C-5C-42	400×200-800×200	800	21.74	7.61
C-5C-43	500×200-600×200	500	14.77	5.17
C-5C-44	500×200-800×200	700	23.51	8.23
C-5C-45	500×200-800×200	600	21.00	7.35

型号	规格 B1×H1-B2×H2	长度 L	槽体重量 kg	护罩重量 kg
C-5D-1	50×25-100×50	200	0.82	0.29
C-5D-2	50×25-150×75	250	1.31	0.46
C-5D-3	50×25-200×100	300	2.33	0.82
C-5D-4	50×25-250×125	350	3.19	1.12
C-5D-5	50×25-300×150	500	5.61	1.96
C-5D-6	50×25-400×200	600	10.54	3.69
C-5D-7	50×25-500×200	700	13.57	4.75
C-5D-8	50×25-600×200	800	17.15	6.00
C-5D-9	50×25-800×200	1000	24.77	8.67
C-5D-10	100×50-150×75	250	1.45	0.51
C-5D-11	100×50-200×100	300	2.50	0.88
C-5D-12	100×50-250×125	350	3.34	1.17
C-5D-13	100×50-300×150	500	5.75	2.01
C-5D-14	100×50-400×200	600	10.77	3.77
C-5D-15	100×50-500×200	700	13.85	4.85
C-5D-16	100×50-600×200	800	17.29	6.05
C-5D-17	100×50-800×200	1000	25.23	8.83
C-5D-18	150×75-200×100	250	2.34	0.82
C-5D-19	150×75-250×125	300	3.19	1.12
C-5D-20	150×75-300×150	450	5.61	1.96
C-5D-21	150×75-400×200	550	10.59	3.69
C-5D-22	150×75-500×200	650	13.76	4.76
C-5D-23	150×75-600×200	750	17.23	6.01

型号	规格 B1×H1-B2×H2	长度 L	槽体重量 kg	护罩重量 kg
C-5D-24	150×75-800×200	900	25.39	8.89
C-5D-25	200×100-250×125	300	3.01	1.05
C-5D-26	200×100-300×150	400	5.30	1.86
C-5D-27	200×100-400×200	500	10.19	3.57
C-5D-28	200×100-500×200	600	13.38	4.68
C-5D-29	200×100-600×200	700	16.93	5.93
C-5D-30	200×100-800×200	900	25.11	8.79
C-5D-31	250×125-300×150	350	4.89	1.71
C-5D-32	250×125-400×200	450	9.70	3.40
C-5D-33	250×125-500×200	550	12.96	4.54
C-5D-34	250×125-600×200	650	16.74	5.86
C-5D-35	250×125-800×200	850	24.96	8.74
C-5D-36	300×150-400×200	500	10.96	3.84
C-5D-37	300×150-500×200	600	14.19	4.94
C-5D-38	300×150-600×200	700	17.88	6.26
C-5D-39	300×200-800×200	900	26.35	9.22
C-5D-40	400×200-500×200	500	13.01	4.55
C-5D-41	400×200-600×200	600	16.86	5.90
C-5D-42	400×200-800×200	800	21.74	7.61
C-5D-43	500×200-600×200	500	14.77	5.17
C-5D-44	500×200-800×200	700	23.51	8.23
C-5D-45	500×200-800×200	600	21.00	7.35

连 接 线

隔板

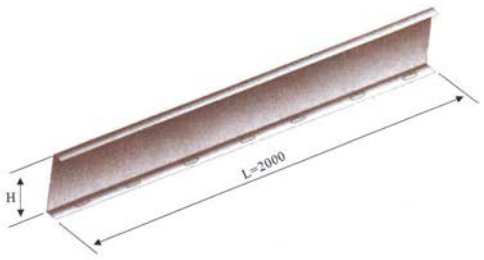

型号	配套高度h	h1	h2	重量kg	
				h1	h2
PC-07-50	50 60	35	40	2.44	2.64
PC-07-75	75	/	65	/	3.57
PC-07-100	100	75	90	3.94	4.52
PC-07-125	125	/	115	/	6.82
PC-07-150	150	125	140	7.29	8.00
PC-07-200	200	/	190	/	9.96

调宽片

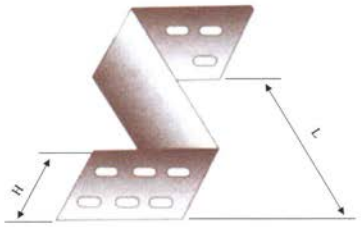

型号	配套高度h	H	L	单价(元/件)
TPC-01A-6-1	60	55	100	3.85
TPC-01A-6-2	60	55	200	4.54
TPC-01A-6-3	60	55	300	6.43
TPC-01A-6-4	60	55	400	8.67
TPC-01A-10-1	100	95	100	6.93
TPC-01A-10-2	100	95	200	8.91
TPC-01A-10-3	100	95	300	11.83
TPC-01A-10-4	100	95	400	13.26
TPC-01A-15-1	150	145	100	16.92
TPC-01A-15-2	150	145	200	20.92
TPC-01A-15-3	150	145	300	23.65
TPC-01A-15-4	150	145	400	27.45

调高片

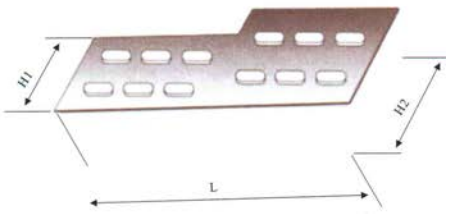

型号	h1	h2	L	单价(元/件)	备注
TPC-01B-60/100	55	95	200	3.57	高度60调100
TPC-01B-60/150	55	145	300	8.01	高度60调150
TPC-01B-100/150	95	145	300	9.30	高度100调150

连 接 线

直接片

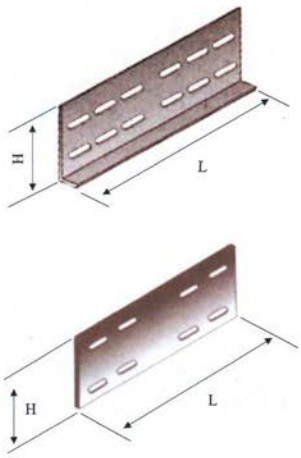

桥架高度125mm以下的直接片为6只连接孔，高度150mm以上的直接片为12只连接孔。

型号	配套高度h	h1	L	单价元/件	
				衬片	连接片
TPC-02-50	50 60	35	240	1.70	3.40
TPC-02-75	75	50	240	2.20	4.40
TPC-02-100	100	75	240	2.40	4.81
TPC-02-125	125	100	240	2.80	5.60
TPC-02-150	150	125	240	3.50	7.00
TPC-02-200	200	175	240	4.30	8.60

弯接片

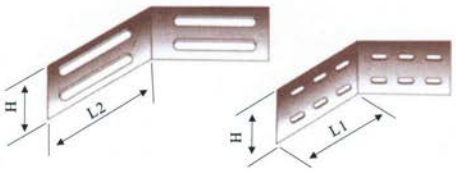

型号	配套高度h	h1	L	单价元/件	备注
TPC-03-50	50 60	35	300	5.10	TPC-03 弯接片 有内外 两件
TPC-03-75	75	50	300	7.20	
TPC-03-100	100	75	300	12.90	
TPC-03-125	125	100	300	15.90	
TPC-03-150	150	125	55	39.90	
TPC-03-200	200	175	55	46.65	

调角片

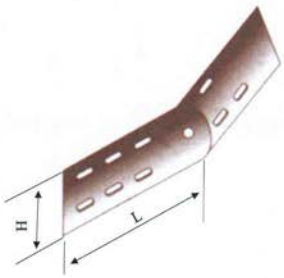

型号	h1	h2	L	单价元/件
TPC-04-60	60	55	260	3.00
TPC-04-100	100	95	300	7.20
TPC-04-150	150	145	550	18.90

支 架

工字钢立柱RQJ-H-01A

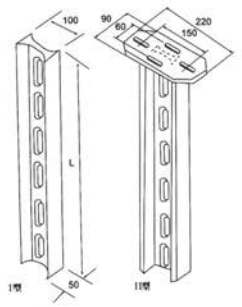

型号	规格 (b)	重量 kg/件	备注
H-01A-3	300	4.20	II 型 每件加 3.07kg
H-01A-5	500	7.00	
H-01A-8	800	11.30	
H-01A-10	1000	14.10	
H-01A-15	1500	21.20	
H-01A-20	2000	28.30	
H-01A-25	2500	35.40	
H-01A-30	3000	42.50	

丁字钢立柱RQJ-H-01B

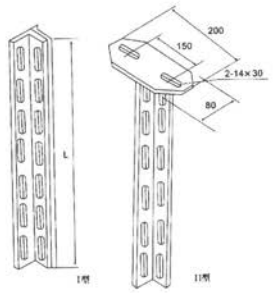

型号	规格 (b)	重量 kg/件	备注
H-01B-3	300	3.00	II 型 每件加 2.64kg
H-01B-5	500	5.00	
H-01B-8	800	7.90	
H-01B-10	1000	9.90	
H-01B-15	1500	14.90	
H-01B-20	2000	19.20	

槽钢立柱RQJ-H-01C

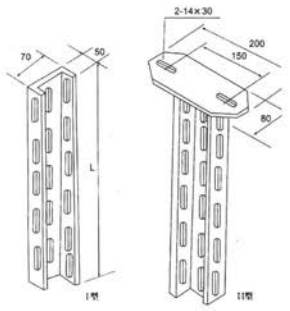

型号	规格 (b)	重量 kg/件	备注
H-01C-3	300	3.60	II 型 每件加 2.64kg
H-01C-5	500	6.10	
H-01C-8	800	9.70	
H-01C-10	1000	12.10	
H-01C-15	1500	18.20	
H-01C-20	2000	24.20	

角钢立柱RQJ-H-01D

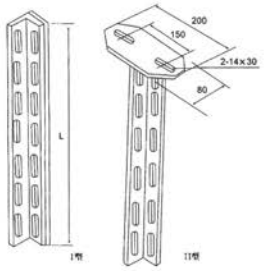

型号	规格 (b)	重量 kg/件	备注
H-01D-3	300	1.50	II 型 每件加 2.64kg
H-01D-5	500	2.50	
H-01D-8	800	4.00	
H-01D-10	1000	5.00	
H-01D-15	1500	7.40	
H-01D-20	2000	9.90	

支 架

工字钢立柱底座RQJ-H-02A

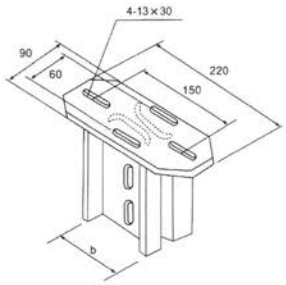

-20A工字钢立柱底座，用于悬挂式直立工字钢的支承连接，安装先用膨胀螺栓或予埋螺栓固定好底座(如与钢件连接可采用焊接，焊好后涂漆)，然后用M12-30连接螺栓固定工字钢。

型号	规格 (b)	重量 kg/件	备注
H-01A-8#	80	4.10	配8#工字钢
H-01A-10#	100	5.10	配10#工字钢

槽钢立柱底座 RQJ-H-02C

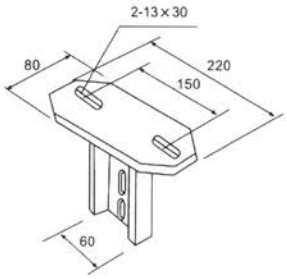

H-02C槽钢立柱底座可与H-01C槽型立柱，H-01E异型立柱配套，可作吊装电缆或垂直引上、引下用。

型号	规格 (b)	重量 kg/件	备注
H-02C	60	3.20	配H-01C H-01E立柱

角钢立柱底座 RQJ-H-02D

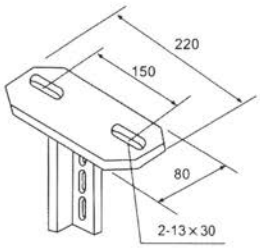

H-02D槽钢立柱底座可与H-01B丁 字钢立柱式，H-01D角钢立柱配套作吊装桥架用。连接螺柱M10×25。

型号	规格 (b)	重量 kg/件	备注
H-02D	40	2.96	配H-01B H-01D立柱

工字钢倾斜底座 RQJ-H-03A

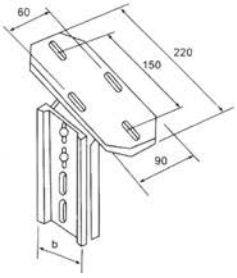

H-03A倾斜底座与H-01A型工字钢立柱配套，适用于倾斜过梁安装，也可紧固在墙壁上倾斜支撑用。

型号	规格 (b)	重量 kg/件	备注
H-03A-8#	80	5.80	配8#工字钢立柱
H-03A-10#	100	7.40	配10#工字钢立柱

支 架

槽钢倾斜底座RQJ-H-03C

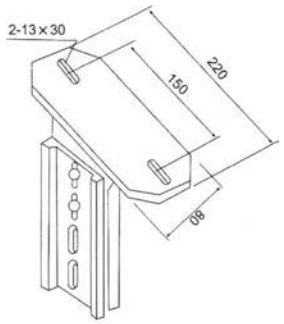

H-03A槽钢倾斜底座可与型工字 钢立柱、异型立柱配套，在倾斜安装时选用。

型号	规格 (b)	重量 kg/件	备注
H-03C	50	3.81	配H-01A、H-01E立柱

角钢倾斜底座RQ-H-03D

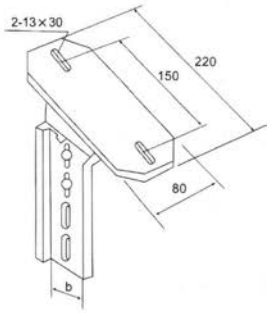

H-03D型角钢倾斜底座可与角钢立柱、丁字钢立柱配套，在倾斜安装时选用。

型号	规格 (b)	重量 kg/件	备注
H-03D	40	3.20	配H-01D、H-01B立柱

吊杆RQJ-H-04A

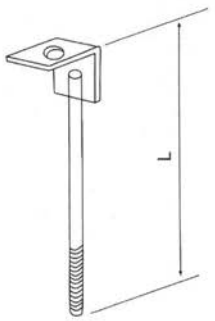

型号	规格 (b)	重量 kg/件	备注
H-04A-3	300	1.81	H-01A可与TB-05A TB-05B TB-05C配套使用。
H-04A-5	500	2.50	
H-04A-8	800	3.68	
H-04A-10	1000	3.85	
H-04A-13	1300	5.26	
H-04A-15	1500	6.30	
H-04A-18	1800	7.99	
H-04A-20	2000	8.86	

支 架

吊杆 RQJ-H-04B

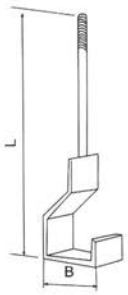

型号	B	L	重量 kg/件
H-04B-50	55	500	6.31
H-04B-100	105	1000	8.17
H-04B-150	155	1500	9.95
H-04B-200	205	2000	11.83

吊杆 RQJ-H-04C

型号	L	重量 kg/件	备注
H-04C-5	500	1.76	罗母垫圈 配套供应
H-04C-8	800	2.15	
H-04C-10	1000	2.78	
H-04C-15	1500	4.33	
H-04C-18	1800	4.87	
H-04C-20	2000	5.69	

吊杆 RQJ-H-04D

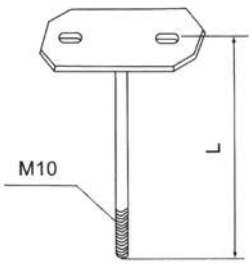

型号	L	重量 kg/件	备注
H-04D-5	500	3.89	罗母垫圈 配套供应
H-04D-8	800	4.37	
H-04D-10	1000	5.68	
H-04D-15	1500	6.86	
H-04D-18	1800	7.15	
H-04D-20	2000	8.61	

吊架底座 RQJ-H-05

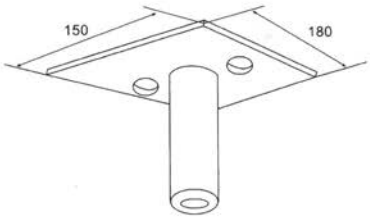

型号	重量 kg/件	备注
H-05	4.78	

支 架

托臂 RQJ-TB-01A

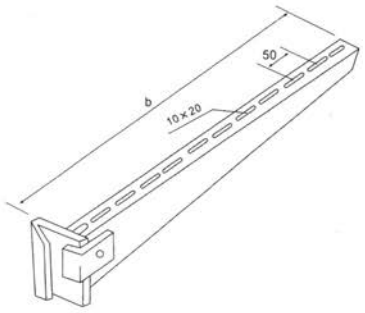

TB-01A托臂为工字钢及丁字钢立柱配套使用。它可以自由升降，与工字钢配合时可以双边或单加敷设。

型号	规格 (b)	重量 kg/件	备注
TB-01A-150	150	1.23	螺栓，压板配套供给，按件计价。螺栓0.70元/只。压板2.70元/只
TB-01A-200	200	1.47	
TB-01A-300	300	1.96	
TB-01A-400	400	2.45	
TB-01A-500	500	2.94	
TB-01A-600	600	5.14	
TB-01A-700	700	5.88	
TB-01A-800	800	6.19	

托臂 RQJ-TB-01B

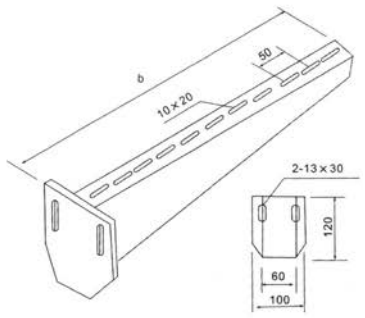

TB-01B托臂一般用膨胀螺栓与墙壁等直接安装或钢件焊接，也可配上压板与TB-01A工字钢配套安装。

型号	规格 (b)	重量 kg/件	备注
TB-01B-150	150	1.21	连接螺栓 M12
TB-01B-200	200	1.47	
TB-01B-300	300	1.94	
TB-01B-400	400	2.43	
TB-01B-500	500	2.92	
TB-01B-600	600	3.41	
TB-01B-700	700	3.90	
TB-01B-800	800	4.40	

托臂 RQJ-TB-03

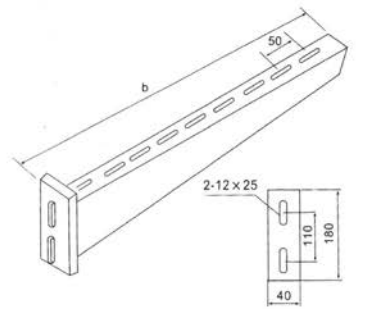

TB-03型托臂与H-01D型角钢立柱、H-01C型槽钢立柱直接在墙壁型上装。

型号	规格 (b)	重量 kg/件	备注
TB-03-50	100	0.77	连接螺栓 M12
TB-03-150	150	1.02	
TB-03-200	200	1.26	
TB-03-300	300	1.75	
TB-03-400	400	2.24	
TB-03-500	500	2.73	
TB-03-600	600	3.22	
TB-03-700	700	3.71	
TB-03-800	800	4.21	

支 架

托臂 RQJ-TB-04

TB-04型托臂适用于各种形式桥架在垂直引上、引下或过梁时固定用。

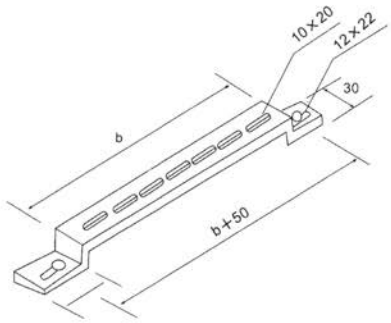

型号	规格 (b)	重量 kg/件	备注
TB-04-150	150	0.73	连接螺栓 M12
TB-04-200	200	0.85	
TB-04-300	300	1.08	
TB-04-400	400	1.32	
TB-04-500	500	1.53	
TB-04-600	600	2.39	
TB-04-700	700	2.71	
TB-04-800	800	3.01	

横臂 RQJ-TB-05A

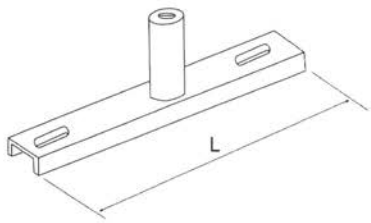

型号	L	重量 kg/件	备注
TB-05A-1.5	150	2.43	
TB-05A-2	200	2.78	
TB-05A-3	300	3.69	
TB-05A-4	400	4.97	
TB-05A-5	500	5.86	
TB-05A-6	600	7.17	

横臂 RQJ-TB-05B

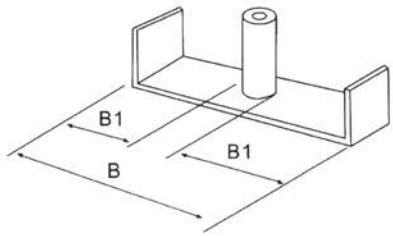

型号	B1	B	重量 kg/件
TB-05B-50	55	160	2.80
TB-05B-100	105	260	3.30
TB-05B-150	155	360	4.10
TB-05B-200	205	460	5.10

角钢横担 RQJ-TB-05C

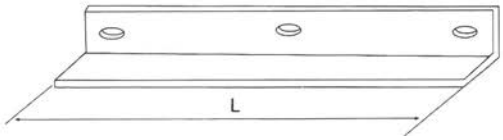

型号	规格 (b)	重量 kg/件	备注
TB-05C-100	200	1.10	
TB-05C-200	300	1.50	
TB-05C-300	400	1.90	
TB-05C-400	500	2.40	
TB-05C-500	600	2.90	
TB-05C-600	700	3.50	
TB-05C-800	800	4.40	

复合型防火电缆桥架

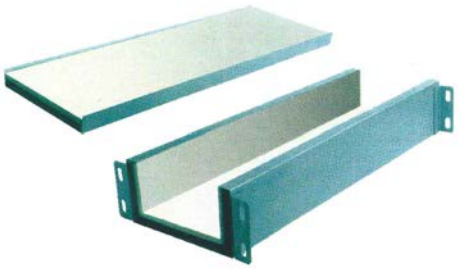

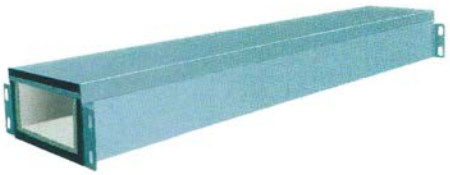

产品概述

RQJF复合型防火电缆桥架外壳为钢制桥架，内衬无机槽合或无机板。它具有结构合理、承载力大、安全可靠、安装方便、能承受外部火焰熏烤，确保电缆正常运行等特点。广泛应用于化工、石油、冶金等有消防要求的环境中。

防火直通桥架

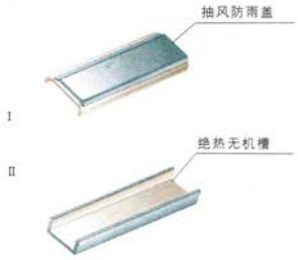

序号	型号	外型尺寸		内截面	
		槽宽	边高	宽×高	
1	RQJF-1A	150	100	100	60
2	RQJF-1A	200	100	150	60
3	RQJF-1A	300	100	250	60
4	RQJF-1A	400	100	350	60
5	RQJF-1A	200	150	150	110
6	RQJF-1A	300	150	250	110
7	RQJF-1A	400	150	350	110
8	RQJF-1A	500	150	450	110
9	RQJF-1A	300	200	250	160
10	RQJF-1A	400	200	350	160
11	RQJF-1A	500	200	450	160
12	RQJF-1A	600	200	550	160

防火水平弯通

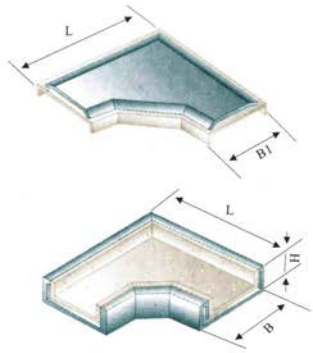

序号	型号	外型尺寸		内截面	
		槽宽	边高	宽×高	
1	RQJF-2A	150	100	100	60
2	RQJF-2A	200	100	150	60
3	RQJF-2A	300	100	250	60
4	RQJF-2A	400	100	350	60
5	RQJF-2A	200	150	150	110
6	RQJF-2A	300	150	250	110
7	RQJF-2A	400	150	350	110
8	RQJF-2A	500	150	450	110
9	RQJF-2A	300	200	250	160
10	RQJF-2A	400	200	350	160
11	RQJF-2A	500	200	450	160
12	RQJF-2A	600	200	550	160

防火垂直上弯通

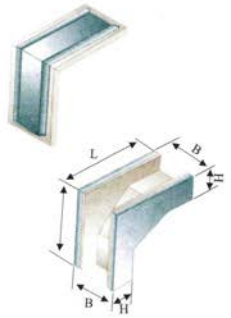

序号	型号	外型尺寸		内截面	
		槽宽	边高	宽×高	
1	RQJF-2B	150	100	100	60
2	RQJF-2B	200	100	150	60
3	RQJF-2B	300	100	250	60
4	RQJF-2B	400	100	350	60
5	RQJF-2B	200	150	150	110
6	RQJF-2B	300	150	250	110
7	RQJF-2B	400	150	350	110
8	RQJF-2B	500	150	450	110
9	RQJF-2B	300	200	250	160
10	RQJF-2B	400	200	350	160
11	RQJF-2B	500	200	450	160
12	RQJF-2B	600	200	550	160

复合型防火电缆桥架

防火垂直下弯通

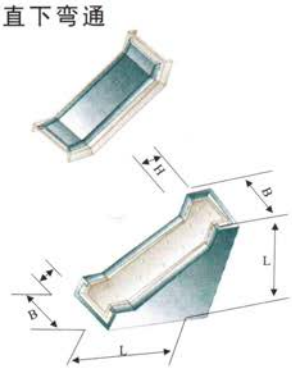

序号	型号	外型尺寸		内截面	
		槽宽	边高	宽×高	
1	RQJF-2C	150	100	100	60
2	RQJF-2C	200	100	150	60
3	RQJF-2C	300	100	250	60
4	RQJF-2C	400	100	350	60
5	RQJF-2C	200	150	150	110
6	RQJF-2C	300	150	250	110
7	RQJF-2C	400	150	350	110
8	RQJF-2C	500	150	450	110
9	RQJF-2C	300	200	250	160
10	RQJF-2C	400	200	350	160
11	RQJF-2C	500	200	450	160
12	RQJF-2C	600	200	550	160

防火垂直左下弯通

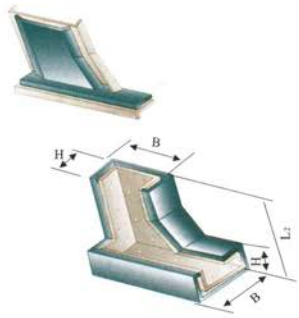

序号	型号	外型尺寸		内截面	
		槽宽	边高	宽×高	
1	RQJF-2D	150	100	100	60
2	RQJF-2D	200	100	150	60
3	RQJF-2D	300	100	250	60
4	RQJF-2D	400	100	350	60
5	RQJF-2D	200	150	150	110
6	RQJF-2D	300	150	250	110
7	RQJF-2D	400	150	350	110
8	RQJF-2D	500	150	450	110
9	RQJF-2D	300	200	250	160
10	RQJF-2D	400	200	350	160
11	RQJF-2D	500	200	450	160
12	RQJF-2D	600	200	550	160

防火垂直右下弯通

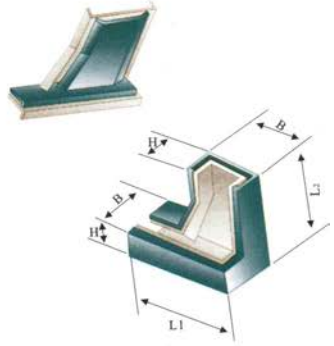

序号	型号	外型尺寸		内截面	
		槽宽	边高	宽×高	
1	RQJF-2E	150	100	100	60
2	RQJF-2E	200	100	150	60
3	RQJF-2E	300	100	250	60
4	RQJF-2E	400	100	350	60
5	RQJF-2E	200	150	150	110
6	RQJF-2E	300	150	250	110
7	RQJF-2E	400	150	350	110
8	RQJF-2E	500	150	450	110
9	RQJF-2E	300	200	250	160
10	RQJF-2E	400	200	350	160
11	RQJF-2E	500	200	450	160
12	RQJF-2E	600	200	550	160

防火垂直左上弯通

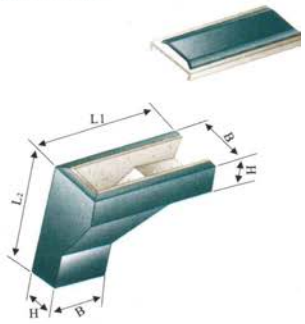

序号	型号	外型尺寸		内截面	
		槽宽	边高	宽×高	
1	RQJF-2F	150	100	100	60
2	RQJF-2F	200	100	150	60
3	RQJF-2F	300	100	250	60
4	RQJF-2F	400	100	350	60
5	RQJF-2F	200	150	150	110
6	RQJF-2F	300	150	250	110
7	RQJF-2F	400	150	350	110
8	RQJF-2F	500	150	450	110
9	RQJF-2F	300	200	250	160
10	RQJF-2F	400	200	350	160
11	RQJF-2F	500	200	450	160
12	RQJF-2F	600	200	550	160

复合型防火电缆桥架

防火垂直右上弯通

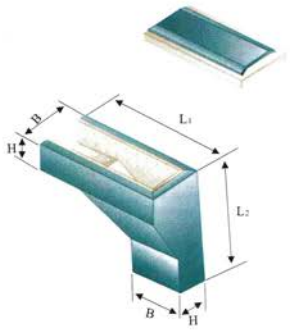

序号	型号	外型尺寸		内截面	
		槽宽	边高	宽×高	
1	RQJF-2G	150	100	100	60
2	RQJF-2G	200	100	150	60
3	RQJF-2G	300	100	250	60
4	RQJF-2G	400	100	350	60
5	RQJF-2G	200	150	150	110
6	RQJF-2G	300	150	250	110
7	RQJF-2G	400	150	350	110
8	RQJF-2G	500	150	450	110
9	RQJF-2G	300	200	250	160
10	RQJF-2G	400	200	350	160
11	RQJF-2G	500	200	450	160
12	RQJF-2G	600	200	550	160

防火水平三通

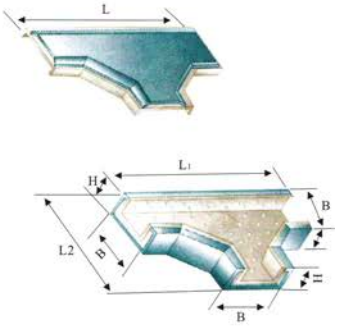

序号	型号	外型尺寸		内截面	
		槽宽	边高	宽×高	
1	RQJF-3A	150	100	100	60
2	RQJF-3A	200	100	150	60
3	RQJF-3A	300	100	250	60
4	RQJF-3A	400	100	350	60
5	RQJF-3A	200	150	150	110
6	RQJF-3A	300	150	250	110
7	RQJF-3A	400	150	350	110
8	RQJF-3A	500	150	450	110
9	RQJF-3A	300	200	250	160
10	RQJF-3A	400	200	350	160
11	RQJF-3A	500	200	450	160
12	RQJF-3A	600	200	550	160

防火上垂直三通

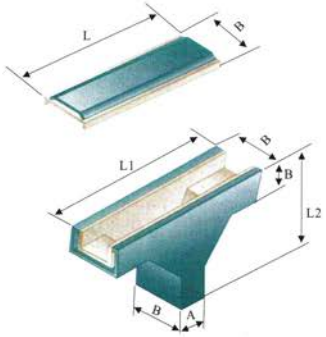

序号	型号	外型尺寸		内截面	
		槽宽	边高	宽×高	
1	RQJF-3B	150	100	100	60
2	RQJF-3B	200	100	150	60
3	RQJF-3B	300	100	250	60
4	RQJF-3B	400	100	350	60
5	RQJF-3B	200	150	150	110
6	RQJF-3B	300	150	250	110
7	RQJF-3B	400	150	350	110
8	RQJF-3B	500	150	450	110
9	RQJF-3B	300	200	250	160
10	RQJF-3B	400	200	350	160
11	RQJF-3B	500	200	450	160
12	RQJF-3B	600	200	550	160

防火下垂直三通

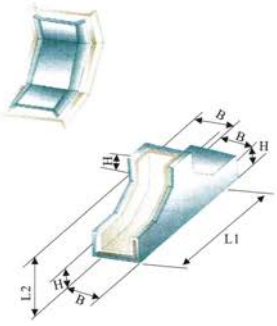

序号	型号	外型尺寸		内截面	
		槽宽	边高	宽×高	
1	RQJF-3C	150	100	100	60
2	RQJF-3C	200	100	150	60
3	RQJF-3C	300	100	250	60
4	RQJF-3C	400	100	350	60
5	RQJF-3C	200	150	150	110
6	RQJF-3C	300	150	250	110
7	RQJF-3C	400	150	350	110
8	RQJF-3C	500	150	450	110
9	RQJF-3C	300	200	250	160
10	RQJF-3C	400	200	350	160
11	RQJF-3C	500	200	450	160
12	RQJF-3C	600	200	550	160

复合型防火电缆桥架

防火上边垂直三通

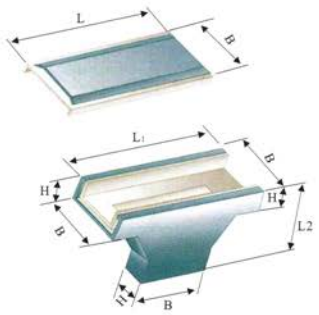

序号	型号	外型尺寸		内截面	
		槽宽	边高	宽×高	
1	RQJF-3D	150	100	100	60
2	RQJF-3D	200	100	150	60
3	RQJF-3D	300	100	250	60
4	RQJF-3D	400	100	350	60
5	RQJF-3D	200	150	150	110
6	RQJF-3D	300	150	250	110
7	RQJF-3D	400	150	350	110
8	RQJF-3D	500	150	450	110
9	RQJF-3D	300	200	250	160
10	RQJF-3D	400	200	350	160
11	RQJF-3D	500	200	450	160
12	RQJF-3D	600	200	550	160

防火下边垂直三通

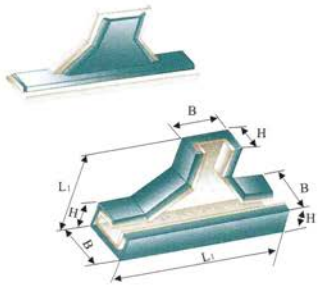

序号	型号	外型尺寸		内截面	
		槽宽	边高	宽×高	
1	RQJF-3E	150	100	100	60
2	RQJF-3E	200	100	150	60
3	RQJF-3E	300	100	250	60
4	RQJF-3E	400	100	350	60
5	RQJF-3E	200	150	150	110
6	RQJF-3E	300	150	250	110
7	RQJF-3E	400	150	350	110
8	RQJF-3E	500	150	450	110
9	RQJF-3E	300	200	250	160
10	RQJF-3E	400	200	350	160
11	RQJF-3E	500	200	450	160
12	RQJF-3E	600	200	550	160

防火上角垂直三通

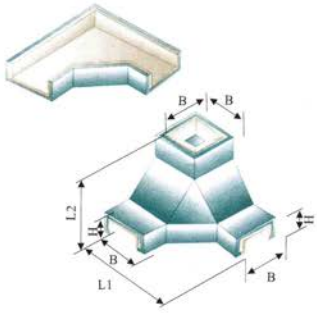

序号	型号	外型尺寸		内截面	
		槽宽	边高	宽×高	
1	RQJF-3F	150	100	100	60
2	RQJF-3F	200	100	150	60
3	RQJF-3F	300	100	250	60
4	RQJF-3F	400	100	350	60
5	RQJF-3F	200	150	150	110
6	RQJF-3F	300	150	250	110
7	RQJF-3F	400	150	350	110
8	RQJF-3F	500	150	450	110
9	RQJF-3F	300	200	250	160
10	RQJF-3F	400	200	350	160
11	RQJF-3F	500	200	450	160
12	RQJF-3F	600	200	550	160

防火下角垂直三通

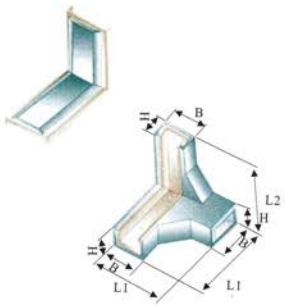

序号	型号	外型尺寸		内截面	
		槽宽	边高	宽×高	
1	RQJF-3G	150	100	100	60
2	RQJF-3G	200	100	150	60
3	RQJF-3G	300	100	250	60
4	RQJF-3G	400	100	350	60
5	RQJF-3G	200	150	150	110
6	RQJF-3G	300	150	250	110
7	RQJF-3G	400	150	350	110
8	RQJF-3G	500	150	450	110
9	RQJF-3G	300	200	250	160
10	RQJF-3G	400	200	350	160
11	RQJF-3G	500	200	450	160
12	RQJF-3G	600	200	550	160

复合型防火电缆桥架

防火水平四通

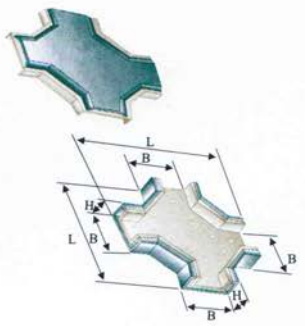

序号	型号	外型尺寸		内截面	
		槽宽	边高	宽×高	
1	RQJF-4A	150	100	100	60
2	RQJF-4A	200	100	150	60
3	RQJF-4A	300	100	250	60
4	RQJF-4A	400	100	350	60
5	RQJF-4A	200	150	150	110
6	RQJF-4A	300	150	250	110
7	RQJF-4A	400	150	350	110
8	RQJF-4A	500	150	450	110
9	RQJF-4A	300	200	250	160
10	RQJF-4A	400	200	350	160
11	RQJF-4A	500	200	450	160
12	RQJF-4A	600	200	550	160

防火上垂直四通

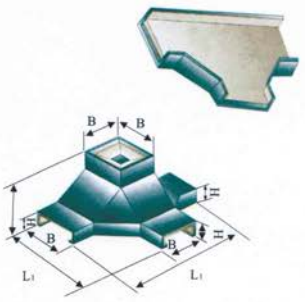

序号	型号	外型尺寸		内截面	
		槽宽	边高	宽×高	
1	RQJF-4B	150	100	100	60
2	RQJF-4B	200	100	150	60
3	RQJF-4B	300	100	250	60
4	RQJF-4B	400	100	350	60
5	RQJF-4B	200	150	150	110
6	RQJF-4B	300	150	250	110
7	RQJF-4B	400	150	350	110
8	RQJF-4B	500	150	450	110
9	RQJF-4B	300	200	250	160
10	RQJF-4B	400	200	350	160
11	RQJF-4B	500	200	450	160
12	RQJF-4B	600	200	550	160

防火变径接头

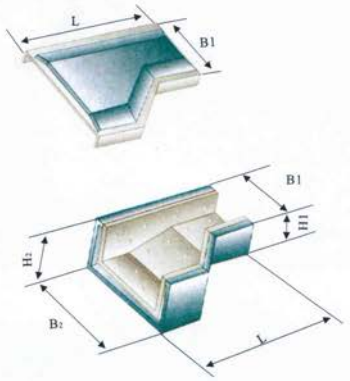

序号	型号	外型尺寸		内截面	
		槽宽	边高	宽×高	
1	RQJF-5A	200	150	150	110
2	RQJF-5A	300	150	250	110
3	RQJF-5A	400	150	350	110
4	RQJF-5A	500	150	450	110
5	RQJF-5A	300	200	250	160
6	RQJF-5A	400	200	350	160
7	RQJF-5A	500	200	450	160
8	RQJF-5A	600	200	550	160
9	RQJF-5A	400	250	350	210
10	RQJF-5A	500	250	450	210
11	RQJF-5A	600	250	550	210
12	RQJF-5A	800	250	750	210
13	RQJF-5A				
14	RQJF-5A				

防火隔板

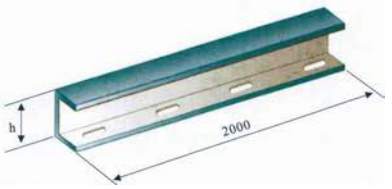

序号	型号	规格h	配套宽度
1	RQJF-7	40	50
2	RQJF-7	50	60
3	RQJF-7	65	75
4	RQJF-7	90	100
5	RQJF-7	115	125
6	RQJF-7	140	150
7	RQJF-7	190	200
8	RQJF-7	240	250

阻燃玻璃钢电缆桥架

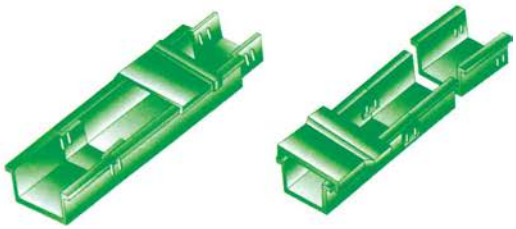

产品概述

RQJB阳燃型玻璃钢电缆桥架是以不饱和树脂为主要原料，以玻璃丝为主要原料，以玻璃丝布为增强材料，加入阳燃剂等通过机械化模压和拉挤一次成型而成，它具有高阻燃、耐腐蚀、抗老化、不变形、不吸潮、绝缘性能好、机械强度高、使用寿命长等特点。广泛适用于石油、化工、冶金、电力等行业，电压10KV以下的电力电缆以及控制照明配线等室内外架空、电缆沟、隧道的敷设。

阻燃槽式直通桥架(连接板式)

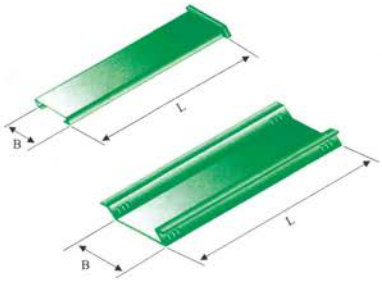

序号	型号	规格B×H	厚度mm
1	RQJB-C-1A$_1$	50×20	2
2	RQJB-C-1A$_1$	100×50	2.5
3	RQJB-C-1A$_1$	150×75	3
4	RQJB-C-1A$_1$	200×100	3
5	RQJB-C-1A$_1$	250×125	3.5
6	RQJB-C-1A$_1$	300×150	3.5
7	RQJB-C-1A$_1$	400×200	4.5
8	RQJB-C-1A$_1$	500×200	5.5
9	RQJB-C-1A$_1$	600×200	6.5
10	RQJB-C-1A$_1$	800×200	7.5

阻燃槽式直通桥架(插接式)

序号	型号	规格B×H	厚度mm
1	RQJB-C-1A$_2$	50×20	2
2	RQJB-C-1A$_2$	100×50	2.5
3	RQJB-C-1A$_2$	150×75	3
4	RQJB-C-1A$_2$	200×100	3
5	RQJB-C-1A$_2$	250×125	3.5
6	RQJB-C-1A$_2$	300×150	3.5
7	RQJB-C-1A$_2$	400×200	4.5
8	RQJB-C-1A$_2$	500×200	5.5
9	RQJB-C-1A$_2$	600×200	6.5
10	RQJB-C-1A$_2$	800×200	7.5

阻燃槽式大跨距桥架(插接式)

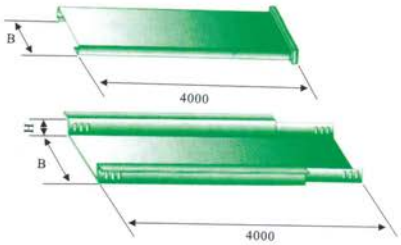

序号	型号	规格 B×H	序号	型号	规格 B×H
1	QRJB-DC-1A$_1$	50×20	1	QRJB-DC-1A$_2$	50×20
2	QRJB-DC-1A$_1$	100×50	2	QRJB-DC-1A$_2$	100×50
3	QRJB-DC-1A$_1$	150×75	3	QRJB-DC-1A$_2$	150×75
4	QRJB-DC-1A$_1$	200×100	4	QRJB-DC-1A$_2$	200×100
5	QRJB-DC-1A$_1$	250×125	5	QRJB-DC-1A$_2$	250×125
6	QRJB-DC-1A$_1$	300×150	6	QRJB-DC-1A$_2$	300×150
7	QRJB-DC-1A$_1$	400×200	7	QRJB-DC-1A$_2$	400×200
8	QRJB-DC-1A$_1$	500×200	8	QRJB-DC-1A$_2$	500×200
9	QRJB-DC-1A$_1$	600×200	9	QRJB-DC-1A$_2$	600×200
10		800×200	10		800×200

阻燃玻璃钢电缆桥架

阻燃托盘式直通桥架

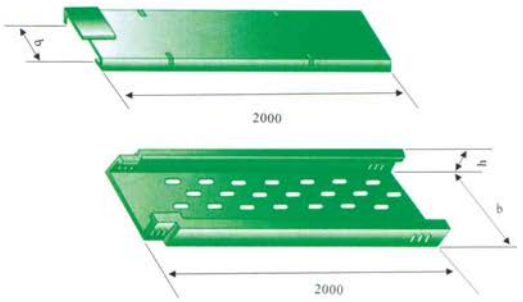

序号	型号	b(mm)	h(mm)	备注
1	RQJB-P-1-6-2	200	60	高度h为60时、100时，两端各6只连接孔。 高度h为150时两端各12只连接孔。
2	RQJB-P-1-10-2		100	
3	RQJB-P-1-15-2		150	
4	RQJB-P-1-6-3	300	60	
5	RQJB-P-1-10-3		100	
6	RQJB-P-1-15-3		150	
7	RQJB-P-1-6-4	400	60	
8	RQJB-P-1-10-4		100	
9	RQJB-P-1-15-4		150	
10	RQJB-P-1-6-5	500	60	
11	RQJB-P-1-10-5		100	
12	RQJB-P-1-15-5		150	
13	RQJB-P-1-6-6	600	60	
14	RQJB-P-1-10-6		100	
15	RQJB-P-1-15-2		150	

阻燃封头

序号	型号	规格	
		B×H	B1×H2
1	RQJB-C-1C-1	50×20	43×20
2	RQJB-C-1C-2	100×50	86×44
3	RQJB-C-1C-3	150×75	137×68
4	RQJB-C-1C-4	200×100	184×90
5	RQJB-C-1C-5	250×125	236×114
6	RQJB-C-1C-6	300×150	286×140
7	RQJB-C-1C-7	400×200	386×186
8	RQJB-C-1C-8	500×200	484×186
9	RQJB-C-1C-9	600×200	584×184
10	RQJB-C-1C-10	800×200	782×184

阻燃水平弯通

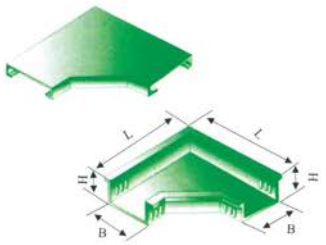

序号	型号	规格B×H	长度L	厚度mm
1	RQJB-C-2A-1	50×25	200	2
2	RQJB-C-2A-2	100×50	250	2.5
3	RQJB-C-2A-3	150×75	325	3.5
4	RQJB-C-2A-4	200×100	400	3.5
5	RQJB-C-2A-5	250×125	475	4.5
6	RQJB-C-2A-6	300×150	550	4.5
7	RQJB-C-2A-7	400×200	700	4.5
8	RQJB-C-2A-8	500×200	800	5.5
9	RQJB-C-2A-9	600×200	900	6.5
10	RQJB-C-2A-10	800×200	1100	7.5

阻燃水平三通

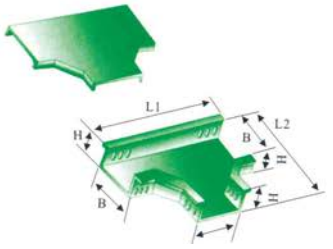

序号	型号	规格B×H	长度	
			L1	L2
1	RQJB-C-3A-1	50×25	325	200
2	RQJB-C-3A-2	100×50	400	250
3	RQJB-C-3A-3	150×75	500	325
4	RQJB-C-3A-4	200×100	600	400
5	RQJB-C-3A-5	250×125	700	475
6	RQJB-C-3A-6	300×150	800	550
7	RQJB-C-3A-7	400×200	1000	700
8	RQJB-C-3A-8	500×200	1100	800
9	RQJB-C-3A-9	600×200	1200	900
10	RQJB-C-3A-10	800×200	1400	1000

阻燃玻璃钢电缆桥架

阻燃水平四通

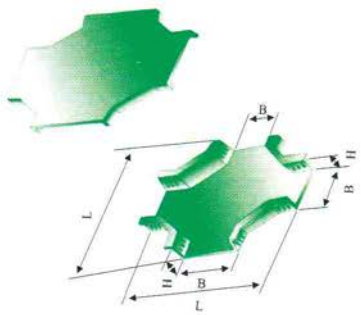

序号	型号	规格B×H	长度L(mm)
1	RQJB-C-2A-1	50×25	350
2	RQJB-C-2A-2	100×50	400
3	RQJB-C-2A-3	150×75	500
4	RQJB-C-2A-4	200×100	600
5	RQJB-C-2A-5	250×125	700
6	RQJB-C-2A-6	300×150	800
7	RQJB-C-2A-7	400×200	1000
8	RQJB-C-2A-8	500×200	1100
9	RQJB-C-2A-9	600×200	1200
10	RQJB-C-2A-10	800×200	1400

阻燃变径接头

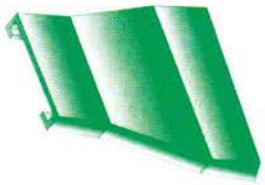

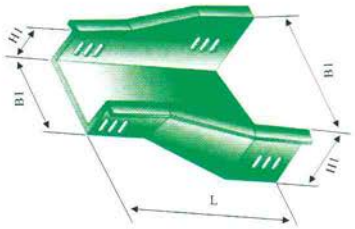

序号	型号	规格B1×H1-B2×H2	长度L
1	RQJB-C-5-1	100×50-150×75	250
2	RQJB-C-5-2	100×50-200×100	300
3	RQJB-C-5-3	100×50×250×125	350
4	RQJB-C-5-4	100×50×300×150	500
5	RQJB-C-5-5	100×50-400×200	600
6	RQJB-C-5-6	100×50-500×200	700
7	RQJB-C-5-7	100×50-600×200	800
8	RQJB-C-5-8	100×50-800×200	1000
9	RQJB-C-5-9	150×75-200×100	250
10	RQJB-C-5-10	150×75-250×125	300
11	RQJB-C-5-11	150×75-300×150	400
12	RQJB-C-5-12	150×75-400×200	550
13	RQJB-C-5-13	150×75-500×200	650
14	RQJB-C-5-14	150×75-600×200	750
15	RQJB-C-5-15	150×75-800×200	900
16	RQJB-C-5-16	200×100-250×125	250
17	RQJB-C-5-17	200×100-300×150	400
18	RQJB-C-5-18	200×100-400×200	500
19	RQJB-C-5-19	200×100-500×200	600
20	RQJB-C-5-20	200×100-600×200	700
21	RQJB-C-5-21	200×100-800×200	900
22	RQJB-C-5-22	250×125-300×100	350
23	RQJB-C-5-23	250×125-400×125	450
24	RQJB-C-5-24	250×125-500×150	550
25	RQJB-C-5-25	250×125-600×200	650
26	RQJB-C-5-26	250×125-800×200	850
27	RQJB-C-5-27	300×150-400×200	500
28	RQJB-C-5-28	300×150-500×200	600
29	RQJB-C-5-29	300×150-600×200	700
30	RQJB-C-5-30	300×150-800×200	900
31	RQJB-C-5-31	400×200-500×200	500
32	RQJB-C-5-32	400×200-600×200	600
33	RQJB-C-5-33	400×200-800×200	800
34	RQJB-C-5-34	500×200-600×200	500
35	RQJB-C-5-35	500×200-800×200	600
36	RQJB-C-5-36	600×200-800×200	700

阻燃隔板

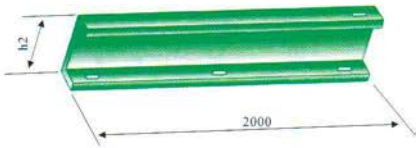

序号	型号	配套高度	h2mm
1	RQJB-C-7-50	50	40
2	RQJB-C-7-75	75	65
3	RQJB-C-7-100	100	90
4	RQJB-C-7-125	125	115
5	RQJB-C-7-150	150	140
6	RQJB-C-7-200	200	190

铝合金电缆桥架

铝合金电缆桥架按负载能力分为A轻型、B重型、C加重型，按结构形式分为梯级式、托盘式、槽式和线槽等。它具有外形美观、强度高、耐腐蚀、重量轻、安装方便等特点。广泛用于电力、冶金、化工、宾馆、矿山、交通、水利等各个领域，深受用户欢迎。

铝合金梯级桥架

型号	H (mm)	B (mm)	L (mm)	备注
RQJL-1AT-62	100	200	2000 3000 4000	
RQJL-1AT-63		300		
RQJL-1AT-64		400		
RQJL-1AT-65		500		
RQJL-1AT-66		600		
RQJL-1AT-68		800		
RQJL-1AT-102	150	200	2000 3000 4000	
RQJL-1AT-103		300		
RQJL-1AT-104		400		
RQJL-1AT-105		500		
RQJL-1AT-106		600		
RQJL-1AT-108		800		
RQJL-1AT-152	200	200	2000 3000 4000	
RQJL-1AT-153		300		
RQJL-1AT-154		400		
RQJL-1AT-155		500		
RQJL-1AT-156		600		
RQJL-1AT-158		800		

铝合金水平弯通

T 型

P 型

C 型

	型号	H (mm)	B (mm)	L (mm)
TPC型	RQJL-2A-62	100	200	600
	RQJL-2A-63		300	700
	RQJL-2A-64		400	800
	RQJL-2A-65		500	900
	RQJL-2A-66		600	1000
	RQJL-2A-68		800	1200
TPC型	RQJL-2A-102	150	200	700
	RQJL-2A-103		300	800
	RQJL-2A-104		400	900
	RQJL-2A-105		500	1000
	RQJL-2A-106		600	1100
	RQJL-2A-108		800	1300
TPC型	RQJL-2A-152	200	200	700
	RQJL-2A-153		300	800
	RQJL-2A-154		400	900
	RQJL-2A-155		500	1000
	RQJL-2A-156		600	1100
	RQJL-2A-158		800	1300

铝合金托盘桥架

型号	H (mm)	B (mm)	L (mm)	备注
RQJL-1AP-62	100	200	2000 3000 4000	B尺寸在500以上的加用梯级加强筋
RQJL-1AP-63		300		
RQJL-1AP-64		400		
RQJL-1AP-65		500		
RQJL-1AP-66		600		
RQJL-1AP-68		800		
RQJL-1AP-102	150	200	2000 3000 4000	
RQJL-1AP-103		300		
RQJL-1AP-104		400		
RQJL-1AP-105		500		
RQJL-1AP-106		600		
RQJL-1AP-108		800		
RQJL-1AP-152	200	200	2000 3000 4000	
RQJL-1AP-153		300		
RQJL-1AP-154		400		
RQJL-1AP-155		500		
RQJL-1AP-156		600		
RQJL-1AP-158		800		

铝合金水平三通

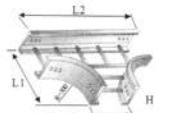

T 型

P 型

C 型

	型号		H (mm)	B (mm)	L (mm)
TPC型	RQJL-3A-62	100	200	600	1000
	RQJL-3A-63		300	700	1100
	RQJL-3A-64		400	800	1200
	RQJL-3A-65		500	900	1300
	RQJL-3A-66		600	1000	1400
	RQJL-3A-68		800	1200	1600
TPC型	RQJL-3A-102	150	200	700	1200
	RQJL-3A-103		300	800	1300
	RQJL-3A-104		400	900	1400
	RQJL-3A-105		500	1000	1500
	RQJL-3A-106		600	1100	1600
	RQJL-3A-108		800	1300	1800
TPC型	RQJL-3A-152	200	200	700	1200
	RQJL-3A-153		300	800	1300
	RQJL-3A-154		400	900	1400
	RQJL-3A-155		500	1000	1500
	RQJL-3A-156		600	1100	1600
	RQJL-3A-158		800	1300	1800

铝合金槽式桥架

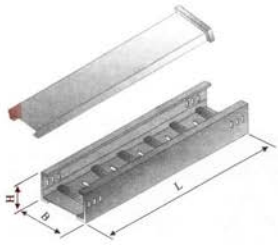

型号	H (mm)	B (mm)	L (mm)	备注
RQJL-1AC-62	100	200	2000 3000 4000	B尺寸在500以上的加用梯级加强筋
RQJL-1AC-63		300		
RQJL-1AC-64		400		
RQJL-1AC-65		500		
RQJL-1AC-66		600		
RQJL-1AC-68		800		
RQJL-1AC-102	150	200	2000 3000 4000	
RQJL-1AC-103		300		
RQJL-1AC-104		400		
RQJL-1AC-105		500		
RQJL-1AC-106		600		
RQJL-1AC-108		800		
RQJL-1AC-152	200	200	2000 3000 4000	
RQJL-1AC-153		300		
RQJL-1AC-154		400		
RQJL-1AC-155		500		
RQJL-1AC-156		600		
RQJL-1AC-158		800		

铝合金水平四通

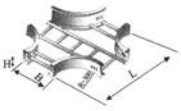

T 型

P 型

C 型

	型号	H (mm)	B (mm)	L (mm)	备注
TPC型	RQJL-4A-62	100	200	1000	B尺寸在500以上的加用梯级加强筋
	RQJL-4A-63		300	1100	
	RQJL-4A-64		400	1200	
	RQJL-4A-65		500	1300	
	RQJL-4A-66		600	1400	
	RQJL-4A-68		800	1600	
TPC型	RQJL-4A-102	150	200	1200	
	RQJL-4A-103		300	1300	
	RQJL-4A-104		400	1400	
	RQJL-4A-105		500	1500	
	RQJL-4A-106		600	1600	
	RQJL-4A-108		800	1800	
TPC型	RQJL-4A-152	200	200	1200	
	RQJL-4A-153		300	1300	
	RQJL-4A-154		400	1400	
	RQJL-4A-155		500	1500	
	RQJL-4A-156		600	1600	
	RQJL-4A-158		800	1800	

铝合金电缆桥架

铝合金垂直下弯通


T 型


P 型


C 型

	型号	H (mm)	B (mm)	L (mm)	备注
TPC型	RQJL-5A-62	160	200		P.C型B尺寸在500以上的加用梯级加强筋
	RQJL-5A-63		300		
	RQJL-5A-64		400		
	RQJL-5A-65		500		
	RQJL-5A-66		600		
	RQJL-5A-68		800		
TPC型	RQJL-5A-102	150	200		
	RQJL-5A-103		300		
	RQJL-5A-104		400		
	RQJL-5A-105		500		
	RQJL-5A-106		600		
	RQJL-5A-108		800		
TPC型	RQJL-5A-152	150	200		
	RQJL-5A-153		300		
	RQJL-5A-154		400		
	RQJL-5A-155		500		
	RQJL-5A-156		600		
	RQJL-5A-158		800		

铝合金梯级桥架

型号	H (mm)	B (mm)	L (mm)	备注
RQJL-1BT-62	150	200	2000 3000 4000	
RQJL-1BT-63		300		
RQJL-1BT-64		400		
RQJL-1BT-65		500		
RQJL-1BT-66		600		
RQJL-1BT-68		800		
RQJL-1BT-102	150	200	2000 3000 4000	
RQJL-1BT-103		300		
RQJL-1BT-104		400		
RQJL-1BT-105		500		
RQJL-1BT-106		600		
RQJL-1BT-108		800		
RQJL-1BT-152	200	200	2000 3000 4000	
RQJL-1BT-153		300		
RQJL-1BT-154		400		
RQJL-1BT-155		500		
RQJL-1BT-156		600		
RQJL-1BT-158		800		

铝合金垂直上弯通


T 型


P 型


C 型

	型号	H (mm)	B (mm)	L (mm)	备注
TPC型	RQJL-6A-62	60	200	360	P.C型B尺寸在500以上的加用梯级加强筋
	RQJL-6A-63		300		
	RQJL-6A-64		400		
	RQJL-6A-65		500		
	RQJL-6A-66		600		
	RQJL-6A-68		800		
TPC型	RQJL-6A-102	100	200	400	
	RQJL-6A-103		300		
	RQJL-6A-104		400		
	RQJL-6A-105		500		
	RQJL-6A-106		600		
	RQJL-6A-108		800		
TPC型	RQJL-6A-152	150	200	600	
	RQJL-6A-153		300		
	RQJL-6A-154		400		
	RQJL-6A-155		500		
	RQJL-6A-156		600		
	RQJL-6A-158		800		

铝合金托盘桥架

型号	H (mm)	B (mm)	L (mm)	备注
RQJL-1BP-102	100	200	2000 3000 4000	B尺寸在500以上的加用梯级加强筋
RQJL-1BP-103		300		
RQJL-1BP-104		400		
RQJL-1BP-105		500		
RQJL-1BP-106		600		
RQJL-1BP-108		800		
RQJL-1BP-152	150	200	2000 3000 4000	
RQJL-1BP-153		300		
RQJL-1BP-154		400		
RQJL-1BP-155		500		
RQJL-1BP-156		600		
RQJL-1BP-158		800		
RQJL-1BP-202	200	200	2000 3000 4000	
RQJL-1BP-203		300		
RQJL-1BP-204		400		
RQJL-1BP-205		500		
RQJL-1BP-206		600		
RQJL-1BP-208		800		

铝合金转动弯通


T 型

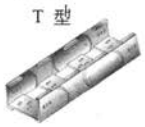
P 型

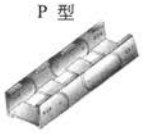
C 型

	型号	H (mm)	B (mm)	L (mm)	备注
TPC型	RQJL-7A-62	60	200	660	
	RQJL-7A-63		300		
	RQJL-7A-64		400		
	RQJL-7A-65		500		
	RQJL-7A-66		600		
	RQJL-7A-68		800		
TPC型	RQJL-7A-102	100	200	800	
	RQJL-7A-103		300		
	RQJL-7A-104		400		
	RQJL-7A-105		500		
	RQJL-7A-106		600		
	RQJL-7A-108		800		
TPC型	RQJL-7A-152	150	200	1200	
	RQJL-7A-153		300		
	RQJL-7A-154		400		
	RQJL-7A-155		500		
	RQJL-7A-156		600		
	RQJL-7A-158		800		

铝合金槽式桥架

型号	H (mm)	B (mm)	L (mm)	备注
RQJL-1BC-102	112	200	2000 3000 4000 5000 6000	B尺寸在500以上的加用梯级加强筋
RQJL-1BC-103		300		
RQJL-1BC-104		400		
RQJL-1BC-105		500		
RQJL-1BC-106		600		
RQJL-1BC-108		800		
RQJL-1BC-152	162	200	2000 3000 4000 5000 6000	
RQJL-1BC-153		300		
RQJL-1BC-154		400		
RQJL-1BC-155		500		
RQJL-1BC-156		600		
RQJL-1BC-158		800		
RQJL-1BC-202	212	200	2000 3000 4000 5000 6000	
RQJL-1BC-203		300		
RQJL-1BC-204		400		
RQJL-1BC-205		500		
RQJL-1BC-206		600		
RQJL-1BC-208		800		

铝合金电缆桥架

铝合金水平弯通

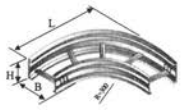
T 型


P 型


C 型

	型号	H (mm)	B (mm)	L (mm)
TPC型	RQJL-2B-102	112	200	600
	RQJL-2B-103		300	700
	RQJL-2B-104		400	800
	RQJL-2B-105		500	900
	RQJL-2B-106		600	1000
	RQJL-2B-108		800	1200
TPC型	RQJL-2B-152	162	200	700
	RQJL-2B-153		300	800
	RQJL-2B-154		400	900
	RQJL-2B-155		500	1000
	RQJL-2B-156		600	1100
	RQJL-2B-158		800	1300
TPC型	RQJL-2B-202	212	200	700
	RQJL-2B-203		300	800
	RQJL-2B-204		400	900
	RQJL-2B-205		500	1000
	RQJL-2B-206		600	1100
	RQJL-2B-208		800	1300

铝合金垂直下弯通


T 型


P 型


C 型

	型号	H (mm)	B (mm)	L (mm)	备注
TPC型	RQJL-5B-102	60	200	412	P.C型B尺寸在500以上的加用梯级加强筋
	RQJL-5B-103		300		
	RQJL-5B-104		400		
	RQJL-5B-105		500		
	RQJL-5B-106		600		
	RQJL-5B-108		800		
TPC型	RQJL-5B-152	100	200	612	
	RQJL-5B-153		300		
	RQJL-5B-154		400		
	RQJL-5B-155		500		
	RQJL-5B-156		600		
	RQJL-5B-158		800		
TPC型	RQJL-5B-202	150	200	662	
	RQJL-5B-203		300		
	RQJL-5B-204		400		
	RQJL-5B-205		500		
	RQJL-5B-206		600		
	RQJL-5B-208		800		

铝合金水平三通

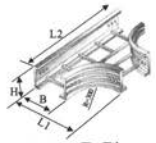
T 型

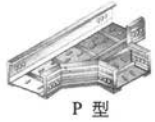
P 型


C 型

	型号	H (mm)	B (mm)	L (mm)	L2 (mm)
TPC型	RQJL-3B-102	112	200	600	1000
	RQJL-3B-103		300	700	1100
	RQJL-3B-104		400	800	1200
	RQJL-3B-105		500	900	1300
	RQJL-3B-106		600	1000	1400
	RQJL-3B-108		800	1200	1600
TPC型	RQJL-3B-152	162	200	700	1200
	RQJL-3B-153		300	800	1300
	RQJL-3B-154		400	900	1400
	RQJL-3B-155		500	1000	1500
	RQJL-3B-156		600	1100	1600
	RQJL-3B-158		800	1300	1800
TPC型	RQJL-3B-202	212	200	700	1200
	RQJL-3B-203		300	800	1300
	RQJL-3B-204		400	900	1400
	RQJL-3B-205		500	1000	1500
	RQJL-3B-206		600	1100	1600
	RQJL-3B-208		800	1300	1800

铝合金垂直上弯通


T 型

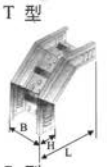
P 型


C 型

	型号	H (mm)	B (mm)	L (mm)	备注
TPC型	RQJL-6B-102	112	200	400	P.C型B尺寸在500以上的加用梯级加强筋
	RQJL-6B-103		300		
	RQJL-6B-104		400		
	RQJL-6B-105		500		
	RQJL-6B-106		600		
	RQJL-6B-108		800		
TPC型	RQJL-6B-152	162	200	600	
	RQJL-6B-153		300		
	RQJL-6B-154		400		
	RQJL-6B-155		500		
	RQJL-6B-156		600		
	RQJL-6B-158		800		
TPC型	RQJL-6B-202	212	200	650	
	RQJL-6B-203		300		
	RQJL-6B-204		400		
	RQJL-6B-205		500		
	RQJL-6B-206		600		
	RQJL-6B-208		800		

铝合金水平四通

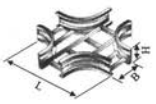
T 型


P 型


C 型

	型号	H (mm)	B (mm)	L (mm)	备注
TPC型	RQJL-5B-102	60	200	1000	P.C型B尺寸在500以上的加用梯级加强筋
	RQJL-5B-103		300	1100	
	RQJL-5B-104		400	1200	
	RQJL-5B-105		500	1300	
	RQJL-5B-106		600	1400	
	RQJL-5B-108		800	1600	
TPC型	RQJL-5B-152	100	200	1200	
	RQJL-5B-153		300	1300	
	RQJL-5B-154		400	1400	
	RQJL-5B-155		500	1500	
	RQJL-5B-156		600	1600	
	RQJL-5B-158		800	1800	
TPC型	RQJL-5B-202	150	200	1200	
	RQJL-5B-203		300	1300	
	RQJL-5B-204		400	1400	
	RQJL-5B-205		500	1500	
	RQJL-5B-206		600	1600	
	RQJL-5B-208		800	1800	

铝合金转动弯通


T 型

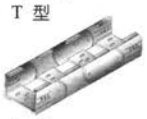
P 型


C 型

	型号	H (mm)	B (mm)	L (mm)	备注
TPC型	RQJL-7B-102	112	200	600	
	RQJL-7B-103		300		
	RQJL-7B-104		400		
	RQJL-7B-105		500		
	RQJL-7B-106		600		
	RQJL-7B-108		800		
TPC型	RQJL-7B-152	162	200	800	
	RQJL-7B-153		300		
	RQJL-7B-154		400		
	RQJL-7B-155		500		
	RQJL-7B-156		600		
	RQJL-7B-158		800		
TPC型	RQJL-7B-202	212	200	1200	
	RQJL-7B-203		300		
	RQJL-7B-204		400		
	RQJL-7B-205		500		
	RQJL-7B-206		600		
	RQJL-7B-208		800		

铝合金电缆桥架

铝合金梯级桥架

型号	H (mm)	B (mm)	L (mm)	备注
RQJL-1CT-102	112	200	2000 3000 4000 5000 6000	
RQJL-1CT-103		300		
RQJL-1CT-104		400		
RQJL-1CT-105		500		
RQJL-1CT-106		600		
RQJL-1CT-108		800		
RQJL-1CT-152	162	200	2000 3000 4000 5000 6000	
RQJL-1CT-153		300		
RQJL-1CT-154		400		
RQJL-1CT-155		500		
RQJL-1CT-156		600		
RQJL-1CT-158		800		
RQJL-1CT-202	212	200	2000 3000 4000 5000 6000	
RQJL-1CT-203		300		
RQJL-1CT-204		400		
RQJL-1CT-205		500		
RQJL-1CT-206		600		
RQJL-1CT-208		800		

铝合金水平弯通

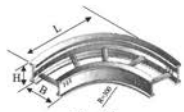

T 型

P 型

C 型

	型号	H (mm)	B (mm)	L (mm)
TPC型	RQJL-2C-102	112	200	600
	RQJL-2C-103		300	700
	RQJL-2C-104		400	800
	RQJL-2C-105		500	900
	RQJL-2C-106		600	1000
	RQJL-2C-108		800	1200
TPC型	RQJL-2C-152	162	200	700
	RQJL-2C-153		300	800
	RQJL-2C-154		400	900
	RQJL-2C-155		500	1000
	RQJL-2C-156		600	1100
	RQJL-2C-158		800	1300
TPC型	RQJL-2C-202	212	200	700
	RQJL-2C-203		300	800
	RQJL-2C-204		400	900
	RQJL-2C-205		500	1000
	RQJL-2C-206		600	1100
	RQJL-2C-208		800	1300

铝合金托盘桥架

型号	H (mm)	B (mm)	L (mm)	备注
RQJL-1CP-102	112	200	2000 3000 4000 5000 6000	B尺寸在500以上的加用梯级加强筋
RQJL-1CP-103		300		
RQJL-1CP-104		400		
RQJL-1CP-105		500		
RQJL-1CP-106		600		
RQJL-1CP-108		800		
RQJL-1CP-152	162	200	2000 3000 4000 5000 6000	
RQJL-1CP-153		300		
RQJL-1CP-154		400		
RQJL-1CP-155		500		
RQJL-1CP-156		600		
RQJL-1CP-158		800		
RQJL-1CP-202	212	200	2000 3000 4000 5000 6000	
RQJL-1CP-203		300		
RQJL-1CP-204		400		
RQJL-1CP-205		500		
RQJL-1CP-206		600		
RQJL-1CP-208		800		

铝合金水平三通

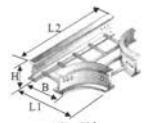

T 型

P 型

C 型

	型号	H (mm)	B (mm)	L (mm)	L2 (mm)
TPC型	RQJL-3C-102	112	200	600	1000
	RQJL-3C-103		300	700	1100
	RQJL-3C-104		400	800	1200
	RQJL-3C-105		500	900	1300
	RQJL-3C-106		600	1000	1400
	RQJL-3C-108		800	1200	1600
TPC型	RQJL-3C-152	162	200	700	1200
	RQJL-3C-153		300	800	1300
	RQJL-3C-154		400	900	1400
	RQJL-3C-155		500	1000	1500
	RQJL-3C-156		600	1100	1600
	RQJL-3C-158		800	1300	1800
TPC型	RQJL-3C-202	212	200	700	1200
	RQJL-3C-203		300	800	1300
	RQJL-3C-204		400	900	1400
	RQJL-3C-205		500	1000	1500
	RQJL-3C-206		600	1100	1600
	RQJL-3C-208		800	1300	1800

铝合金槽式桥架

型号	H (mm)	B (mm)	L (mm)	备注
RQJL-7B-102	112	200	2000 3000 4000 5000 6000	B尺寸在500以上的加用梯级加强筋
RQJL-7B-103		300		
RQJL-7B-104		400		
RQJL-7B-105		500		
RQJL-7B-106		600		
RQJL-7B-108		800		
RQJL-7B-152	162	200	2000 3000 4000 5000 6000	
RQJL-7B-153		300		
RQJL-7B-154		400		
RQJL-7B-155		500		
RQJL-7B-156		600		
RQJL-7B-158		800		
RQJL-7B-202	212	200	2000 3000 4000 5000 6000	
RQJL-7B-203		300		
RQJL-7B-204		400		
RQJL-7B-205		500		
RQJL-7B-206		600		
RQJL-7B-208		800		

铝合金水平四通

T 型

P 型

C 型

	型号	H (mm)	B (mm)	L (mm)	备注
TPC型	RQJL-4C-102	60	200	1000	P.C型B尺寸在500以上的加用梯级加强筋
	RQJL-4C-103		300	1100	
	RQJL-4C-104		400	1200	
	RQJL-4C-105		500	1300	
	RQJL-4C-106		600	1400	
	RQJL-4C-108		800	1600	
TPC型	RQJL-4C-152	100	200	1200	
	RQJL-4C-153		300	1300	
	RQJL-4C-154		400	1400	
	RQJL-4C-155		500	1500	
	RQJL-4C-156		600	1600	
	RQJL-4C-158		800	1800	
TPC型	RQJL-4C-202	150	200	1200	
	RQJL-4C-203		300	1300	
	RQJL-4C-204		400	1400	
	RQJL-4C-205		500	1500	
	RQJL-4C-206		600	1600	
	RQJL-4C-208		800	1800	

铝合金电缆桥架

铝合金垂直下弯通

T 型

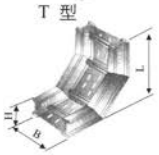

P 型

C 型

	型号	H (mm)	B (mm)	L (mm)	备注
TPC型	RQJL-5C-102	112	200	412	P.C型B尺寸在500以上的加用梯级加强筋
	RQJL-5C-103		300		
	RQJL-5C-104		400		
	RQJL-5C-105		500		
	RQJL-5C-106		600		
	RQJL-5C-108		800		
TPC型	RQJL-5C-152	162	200	612	
	RQJL-5C-153		300		
	RQJL-5C-154		400		
	RQJL-5C-155		500		
	RQJL-5C-156		600		
	RQJL-5C-158		800		
TPC型	RQJL-5C-202	212	200	662	
	RQJL-5C-203		300		
	RQJL-5C-204		400		
	RQJL-5C-205		500		
	RQJL-5C-206		600		
	RQJL-5C-208		800		

铝合金垂直上弯通

T 型

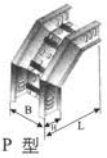

P 型

C 型

	型号	H (mm)	B (mm)	L (mm)	备注
TPC型	RQJL-6C-102	112	200	400	P.C型B尺寸在500以上的加用梯级加强筋
	RQJL-6C-103		300		
	RQJL-6C-104		400		
	RQJL-6C-105		500		
	RQJL-6C-106		600		
	RQJL-6C-108		800		
TPC型	RQJL-6C-152	162	200	600	
	RQJL-6C-153		300		
	RQJL-6C-154		400		
	RQJL-6C-155		500		
	RQJL-6C-156		600		
	RQJL-6C-158		800		
TPC型	RQJL-6C-202	212	200	650	
	RQJL-6C-203		300		
	RQJL-6C-204		400		
	RQJL-6C-205		500		
	RQJL-6C-206		600		
	RQJL-6C-208		800		

铝合金转动弯通

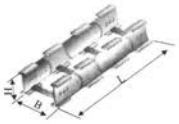

T 型

P 型

C 型

	型号	H (mm)	B (mm)	L (mm)	备注
TPC型	RQJL-7C-102	112	200	600	P.C型B尺寸在500以上的加用梯级加强筋
	RQJL-7C-103		300		
	RQJL-7C-104		400		
	RQJL-7C-105		500		
	RQJL-7C-106		600		
	RQJL-7C-108		800		
TPC型	RQJL-7C-152	162	200	800	
	RQJL-7C-153		300		
	RQJL-7C-154		400		
	RQJL-7C-155		500		
	RQJL-7C-156		600		
	RQJL-7C-158		800		
TPC型	RQJL-7C-202	212	200	1200	
	RQJL-7C-203		300		
	RQJL-7C-204		400		
	RQJL-7C-205		500		
	RQJL-7C-206		600		
	RQJL-7C-208		800		

铝合金配线槽

型号	B (mm)	H (mm)	备注
RQJL-C-1A-1	50	25	
RQJL-C-1A-2	80	40	
RQJL-C-1A-3	100	50	
RQJL-C-1A-4	120	60	
RQJL-C-1A-5	150	75	
RQJL-C-1A-6	200	100	
RQJL-C-1A-7	250	125	
RQJL-C-1A-8	300	150	

铝合金线槽封头

型号	B (mm)	H (mm)	A1×B2 (mm)
RQJL-C-1B-1	50	25	46×21
RQJL-C-1B-2	80	40	76×36
RQJL-C-1B-3	100	50	96×46
RQJL-C-1B-4	120	60	116×56
RQJL-C-1B-5	150	75	145×70
RQJL-C-1B-6	200	100	195×95
RQJL-C-1B-7	250	125	245×120
RQJL-C-1B-8	300	150	295×145

铝合金水平弯通

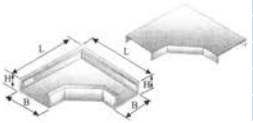

型号	B (mm)	H (mm)	L (mm)
RQJL-C-2A-1	50	25	150
RQJL-C-2A-2	80	40	280
RQJL-C-2A-3	100	50	300
RQJL-C-2A-4	120	60	320
RQJL-C-2A-5	150	75	350
RQJL-C-2A-6	200	100	450
RQJL-C-2A-7	250	125	500
RQJL-C-2A-8	300	150	650

铝合金垂直上弯通

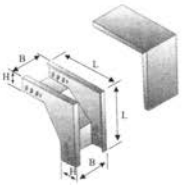

型号	B (mm)	H (mm)	L (mm)
RQJL-C-2B-1	50	25	125
RQJL-C-2B-2	80	40	240
RQJL-C-2B-3	100	50	250
RQJL-C-2B-4	120	60	260
RQJL-C-2B-5	150	75	275
RQJL-C-2B-6	200	100	350
RQJL-C-2B-7	250	125	375
RQJL-C-2B-8	300	150	500

铝合金垂直下弯通

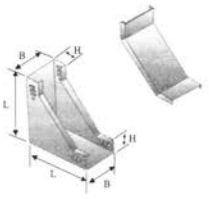

型号	B (mm)	H (mm)	L (mm)
RQJL-C-2C-1	50	25	125
RQJL-C-2C-2	80	40	240
RQJL-C-2C-3	100	50	250
RQJL-C-2C-4	120	60	260
RQJL-C-2C-5	150	75	275
RQJL-C-2C-6	200	100	350
RQJL-C-2C-7	250	125	375
RQJL-C-2C-8	300	150	500

铝合金电缆桥架

铝合金垂直左上弯通

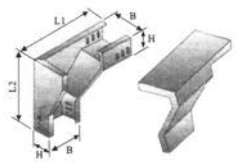

型号	B (mm)	H (mm)	L (mm)	L2 (mm)
RQJL-C-2D-1	50	25	150	100
RQJL-C-2D-2	80	40	280	180
RQJL-C-2D-3	100	50	300	200
RQJL-C-2D-4	120	60	320	220
RQJL-C-2D-5	150	75	350	250
RQJL-C-2D-6	200	100	450	300
RQJL-C-2D-7	250	125	500	360
RQJL-C-2D-8	300	150	650	500

铝合金垂直右上弯通

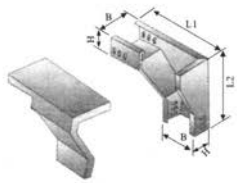

型号	B (mm)	H (mm)	L (mm)	L2 (mm)
RQJL-C-2E-1	50	25	150	100
RQJL-C-2E-2	80	40	280	180
RQJL-C-2E-3	100	50	300	200
RQJL-C-2E-4	120	60	320	220
RQJL-C-2E-5	150	75	350	250
RQJL-C-2E-6	200	100	450	300
RQJL-C-2E-7	250	125	500	360
RQJL-C-2E-8	300	150	650	500

铝合金垂直左下弯通

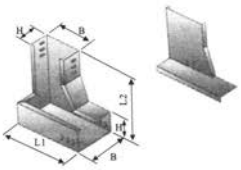

型号	B (mm)	H (mm)	L (mm)	L2 (mm)
RQJL-C-2F-1	50	25	150	125
RQJL-C-2F-2	80	40	280	240
RQJL-C-2F-3	100	50	300	250
RQJL-C-2F-4	120	60	320	260
RQJL-C-2F-5	150	75	350	275
RQJL-C-2F-6	200	100	450	350
RQJL-C-2F-7	250	125	500	375
RQJL-C-2F-8	300	150	650	500

铝合金垂直右下弯通

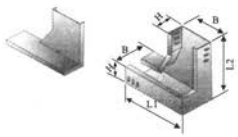

型号	B (mm)	H (mm)	L (mm)	L2 (mm)
RQJL-C-2G-1	50	25	150	100
RQJL-C-2G-2	80	40	280	180
RQJL-C-2G-3	100	50	300	200
RQJL-C-2G-4	120	60	320	220
RQJL-C-2G-5	150	75	350	250
RQJL-C-2G-6	200	100	450	300
RQJL-C-2G-7	250	125	500	360
RQJL-C-2G-8	300	150	650	500

铝合金水平三通

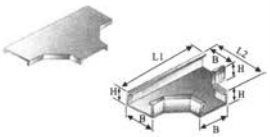

型号	B (mm)	H (mm)	L (mm)	L2 (mm)
RQJL-C-3A-1	50	25	250	150
RQJL-C-3A-2	80	40	480	280
RQJL-C-3A-3	100	50	500	300
RQJL-C-3A-4	120	60	520	320
RQJL-C-3A-5	150	75	550	350
RQJL-C-3A-6	200	100	700	450
RQJL-C-3A-7	250	125	750	500
RQJL-C-3A-8	300	150	1000	650

铝合金上垂直三通

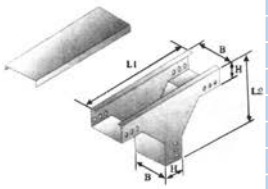

型号	B (mm)	H (mm)	L (mm)	L2 (mm)
RQJL-C-3B-1	50	25	225	125
RQJL-C-3B-2	80	40	440	240
RQJL-C-3B-3	100	50	450	250
RQJL-C-3B-4	120	60	460	260
RQJL-C-3B-5	150	75	475	275
RQJL-C-3B-6	200	100	600	350
RQJL-C-3B-7	250	125	625	375
RQJL-C-3B-8	300	150	580	500

铝合金下垂直三通

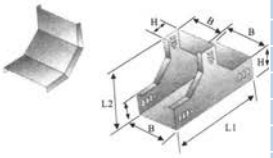

型号	B (mm)	H (mm)	L (mm)	L2 (mm)
RQJL-C-3C-1	50	25	225	125
RQJL-C-3C-2	80	40	440	240
RQJL-C-3C-3	100	50	450	250
RQJL-C-3C-4	120	60	460	260
RQJL-C-3C-5	150	75	475	275
RQJL-C-3C-6	200	100	600	350
RQJL-C-3C-7	250	125	625	375
RQJL-C-3C-8	300	150	580	500

铝合金上边垂直三通

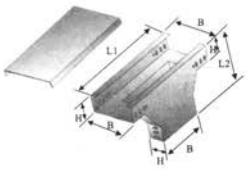

型号	B (mm)	H (mm)	L (mm)	L2 (mm)
RQJL-C-3D-1	50	25	225	125
RQJL-C-3D-2	80	40	440	240
RQJL-C-3D-3	100	50	450	250
RQJL-C-3D-4	120	60	460	260
RQJL-C-3D-5	150	75	475	275
RQJL-C-3D-6	200	100	600	350
RQJL-C-3D-7	250	125	625	375
RQJL-C-3D-8	300	150	580	500

铝合金下边垂直三通

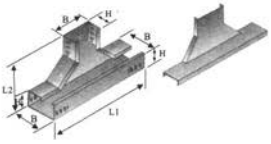

型号	B (mm)	H (mm)	L (mm)	L2 (mm)
RQJL-C-3E-1	50	25	225	125
RQJL-C-3E-2	80	40	440	240
RQJL-C-3E-3	100	50	450	250
RQJL-C-3E-4	120	60	460	260
RQJL-C-3E-5	150	75	475	275
RQJL-C-3E-6	200	100	600	350
RQJL-C-3E-7	250	125	625	375
RQJL-C-3E-8	300	150	580	500

铝合金上角垂直三通

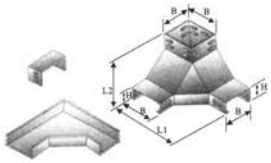

型号	B (mm)	H (mm)	L (mm)	L2 (mm)
RQJL-C-3F-1	50	25	225	125
RQJL-C-3F-2	80	40	440	240
RQJL-C-3F-3	100	50	450	250
RQJL-C-3F-4	120	60	460	260
RQJL-C-3F-5	150	75	475	275
RQJL-C-3F-6	200	100	600	350
RQJL-C-3F-7	250	125	625	375
RQJL-C-3F-8	300	150	580	500

铝合金电缆桥架

铝合金下角垂直三通

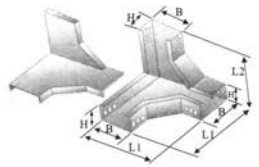

型号	B (mm)	H (mm)	L (mm)	L2 (mm)
RQJL-C-3G-1	50	25	150	125
RQJL-C-3G-2	80	40	280	240
RQJL-C-3G-3	100	50	300	250
RQJL-C-3G-4	120	60	320	260
RQJL-C-3G-5	150	75	350	275
RQJL-C-3G-6	200	100	450	350
RQJL-C-3G-7	250	125	500	375
RQJL-C-3G-8	300	150	650	500

铝合金水平四通

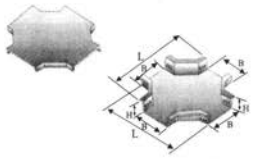

型号	B (mm)	H (mm)	L (mm)
RQJL-C-4A-1	50	25	250
RQJL-C-4A-2	80	40	480
RQJL-C-4A-3	100	50	500
RQJL-C-4A-4	120	60	520
RQJL-C-4A-5	150	75	550
RQJL-C-4A-6	200	100	700
RQJL-C-4A-7	250	125	750
RQJL-C-4A-8	300	150	1000

铝合金上垂直四通

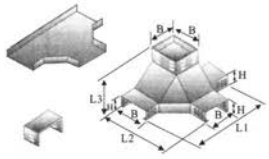

型号	B×H (mm)	B (mm)	L (mm)	L2 (mm)
RQJL-C-4B-1	50×25	250	150	125
RQJL-C-4B-2	80×40	480	280	240
RQJL-C-4B-3	100×50	500	300	250
RQJL-C-4B-4	120×60	520	320	260
RQJL-C-4B-5	150×75	550	350	275
RQJL-C-4B-6	200×100	700	450	350
RQJL-C-4B-7	250×125	750	500	375
RQJL-C-4B-8	300×150	1000	650	500

铝合金异径接头

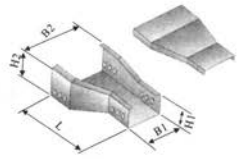

型号	B1×H1 (mm)	B2×H2 (mm)	L (mm)
RQJL-C-5A-1	50×25	100×50	300
RQJL-C-5A-2	80×40	150×75	300
RQJL-C-5A-3	100×50	200×100	300
RQJL-C-5A-4	120×60	200×100	350
RQJL-C-5A-5	150×75	300×150	450
RQJL-C-5A-6	200×100	250×125	350
RQJL-C-5A-7	250×125	300×150	450
RQJL-C-5A-8	300×150	300×150	450

铝合金异径接头

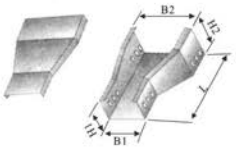

型号	B1×H1 (mm)	B2×H2 (mm)	备注
RQJL-C-5B-1	50×25	100×50	300
RQJL-C-5B-2	80×40	150×75	300
RQJL-C-5B-3	100×50	200×100	300
RQJL-C-5B-4	120×60	200×100	350
RQJL-C-5B-5	150×75	300×150	450
RQJL-C-5B-6	200×100	250×125	350
RQJL-C-5B-7	250×125	300×150	450
RQJL-C-5B-8	300×150	300×150	450

铝合金调宽片

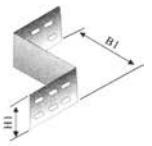

型号	H (mm)	H2 (mm)	L (mm)
RQJL-TPC-01-100			100
RQJL-TPC-01-150	75	50	150
RQJL-TPC-01-200	100	75	200
RQJL-TPC-01-300	150	125	300
RQJL-TPC-01-400	200	175	400
RQJL-TPC-01-500			500

铝合金直接片

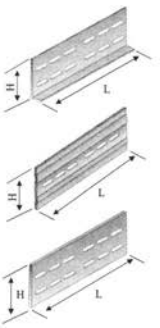

型号		H (mm)	H2 (mm)	L (mm)
A型	RQJL-TPC-02-25	15	122	25
	RQJL-TPC-02-40	25	182	40
	RQJL-TPC-02-50	30		50
	RQJL-TPC-02-60	35		60
	RQJL-TPC-02-75	50		75
	RQJL-TPC-02-100	75		100
	RQJL-TPC-02-125	100		125
	RQJL-TPC-02-150	125	382	150
	RQJL-TPC-02-200	175		200
B型	RQJL-TPC-02-100	70	182	100
	RQJL-TPC-02-150	120	382	150
	RQJL-TPC-02-200	170		200
C型	RQJL-TPC-02-100	70	182	100
	RQJL-TPC-02-150	112	382	150
	RQJL-TPC-02-200	162		200

铝合金调高片

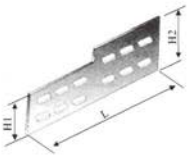

型号	H (mm)	H2 (mm)	L (mm)
RQJL-TPC-03-75/100	50	75	82
RQJL-TPC-03-75/150	50	125	282
RQJL-TPC-03-75/200	50	175	
RQJL-TPC-03-75/150	75	125	
RQJL-TPC-03-75/200	75	175	
RQJL-TPC-03-75/200	75	175	382

铝合金弯接片

型号	H (mm)	H2 (mm)	L (mm)
RQJL-TPC-04-50	25	91	200
RQJL-TPC-04-75	50		
RQJL-TPC-04-100	75		
RQJL-TPC-04-150	125	191	300
RQJL-TPC-04-200	175		

铝合金调角片

型号	配套桥架高度	H2 (mm)	L (mm)
RQJL-TPC-05-75	75	50	166
RQJL-TPC-05-100	100	75	191
RQJL-TPC-05-150	150	125	341
RQJL-TPC-05-200	200	175	391

铝合金隔板

型号	配套桥架高度	H(mm)
RQJL-PC-07-75	75	40
RQJL-PC-07-100	100	70
RQJL-PC-07-200	150	120
RQJL-PC-07-400	200	170

附 件

图形	名称型号	规格
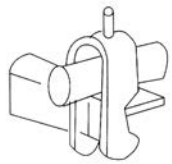	电缆卡子 K-07/30 K-07/50 K-07/75	30×50 50×75 75×100
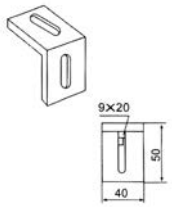	吊板 FJ-01	40×50
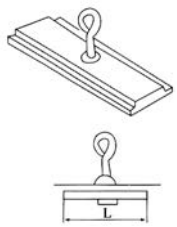	吊夹 FJ-02/05 FJ-02/100	L 50 100
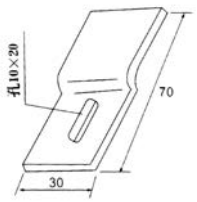	固定压板 T-05	
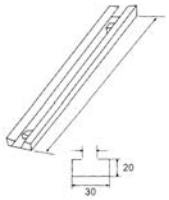	槽板 FJ-07/200 FJ-07/400 FJ-07/600 FJ-07/800 FJ-07/1000	200 400 600 800 1000

图形	名称型号	规格
	单面缆卡 K-01/13 K-01/17 K-01/21 K-01/25 K-01/29	圆弧直径2R 13 17 21 25 29
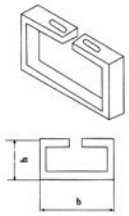	吊框 FJ-03/80 FJ-03/130	h×h 80×80 130×80
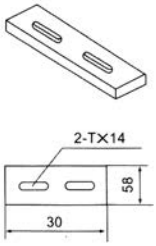	吊板 FJ-4	30×50
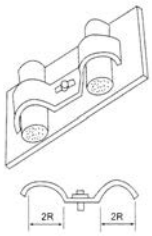	双边单根 电缆卡 K-02/13 K-02/17 K-02/21 K-02/25 K-02/29	圆弧直径 2R 13 17 21 25 29
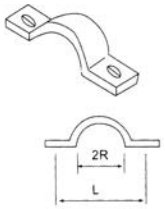	双根 电缆卡 K-03/13 K-03/17 K-03/21 K-03/25 K-03/29	h×h 80×80 130×80

附　件

图形	名称型号	规格
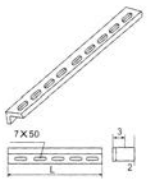	花盘角铁 FJ-09/200 FJ-09/600 FJ-09/1000 FJ-09/1500 FJ-09/2000	 200 600 1000 1500 2000
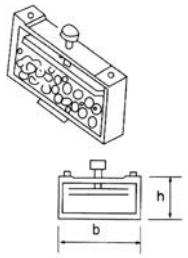	多根电缆卡 K-05/50 K-05/47 K-05/87	b×h 50×50 97×47 97×87
	电缆卡带 K-06/120 K-06/160 K-06/260	b×h 120×9 160×9 260×9
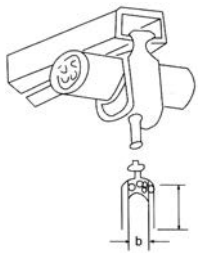	电缆卡子 K-07/30 K-07/50 K-07/75	 30×50 50×75 75×100
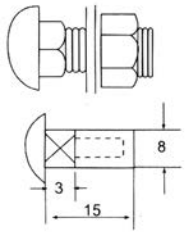	方颈连接螺栓 IS-01/6	M8

图形	名称型号	规格
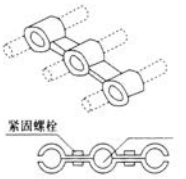	缆管卡 K-04/8 K-04/10 K-04/12 K-04/14 K-04/16 K-04/18 K-04/20 K-04/22	管子外径 φ8 φ10 φ12 φ14 φ16 φ18 φ20 φ22
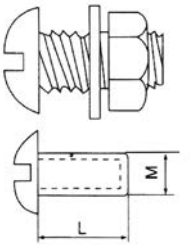	半元连接螺栓 IS-02/5 IS-02/6 IS-02/8	M×L M5×22 M6×22 M8×22
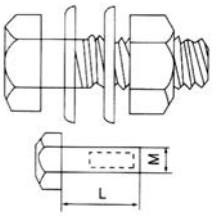	六角连接螺栓 IS-03/10 IS-03/12	M×L M10×25 M12×30
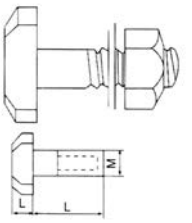	T型螺栓 IS-04/8 IS-04/10	M×L M8×30 M10×35
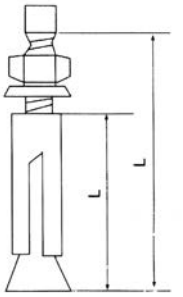	膨胀螺栓 IS-06/6 IS-06/8 IS-06/10 IS-06/12	M6×65 M6×80 M8×80 M8×100 M10×95 M10×110 M12×110 M12×130 M12×150